Mechanic Refrigeration & Air Conditioning – Semester 1 – Module 1 - Fitting & Sheet Metal

Reviewed and updated on: 01st November 2019 Version 1.1

1 : Which extinguishes the fire of flammable liquids? | ज्वलनशील तरल पदार्थों की आग को कौन बुझाता है?

A : Water |पानी

B : Air|वायु

C : CO2

D : Oil|तेल

---

2 : What is the material composition of a Tin man s solder? | टिन मैन सोल्डर की सामग्री संरचना क्या है?

A : 50% Tin 50% Zinc|50% टिन 50% जस्ता

B : 50% Tin 50% lead |50% टिन 50% लीड

C : 50% Zinc 50% lead|50% जस्ता 50% सीसा

D : 50% Tin 50% Bronze |50% टिन 50% कांसा

---

3 : Which metal is alloyed with zinc to make brass? | पीतल बनाने के लिए जस्ता के साथ किस धातु की मिश्र धातु होती है?

A : Iron |आयरन

B : Copper |तांबा

C : Bronze|कांसा

D : Aluminium|अल्युमीनियम

---

4 : What is the type of chisel? | चिज़ल का प्रकार क्या है?

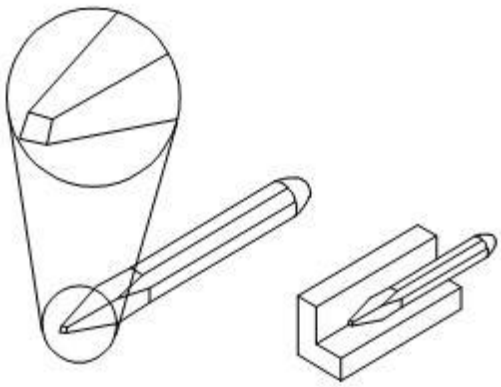

A : Flat |फ्लैट

B : Cross cut |क्रॉस कट

C : Half round|हाफ राउंड

D : Diamond point|डायमंड पॉइंट

---

5 : What is the name of part marked as x in outside micro meter? | आउटर माइक्रो मीटर में x के रूप में चिह्नित भाग का नाम क्या है?

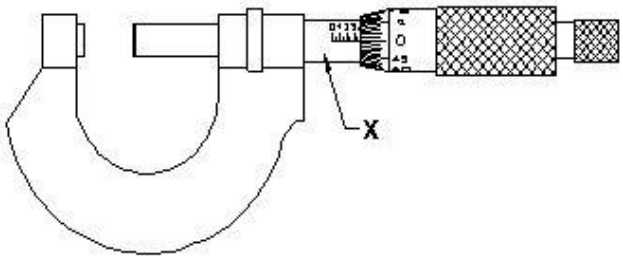

A : Barrel |बैरल

B : Spindle|स्पिंडल

C : Lock nut|लॉक नट

D : Steel frame|स्टील फ्रेम

---

6 : Which materials are used to make mallets? | मेलेट बनाने के लिए किन सामग्रियों का उपयोग किया जाता है?

A : Wood, cast iron |लकड़ी, कास्ट आयरन

B : Wood, rubber |लकड़ी, रबर

C : Rubber, brass |रबर, पीतल

D : Wood, brass|लकड़ी, पीतल

---

7 : Which is the point angle of a twist drill used for zinc alloy? | जस्ता मिश्र धातु के लिए उपयोग की जाने वाली मोड़ ड्रिल का बिंदु कोण कितना होता है?

A : 90°

B : 100°

C : 118°

D : 125°

---

8 : Which extinguishes the fire on electrical equipment? | बिजली के उपकरणों पर लगी आग को कौन बुझाता है?

A : Oil|तेल

B : Foam|फोम

C : Water|पानी

D : Halon|हेलॉन

---

9 : What is the angle marked as x in sheet metal V notch? | शीट मेटल V नौच में x के रूप में चिह्नित कोण कितना होता है?

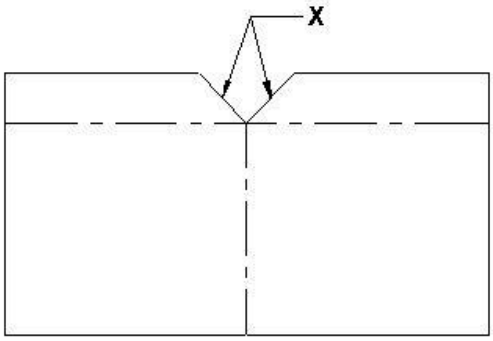

A : 90°
B : 60°
C : 45°
D : 30°

---

10 : Which tool is used for bending, seaming and forming of sheet metal? | शीट मेटल के बेन्डिंग, सीमिंग और फोर्मिंग के लिए किस उपकरण का उपयोग किया जाता है?

A : Bench vice|बेंच वाइस

B : Hand vice|हैण्ड वाइस

C : Stakes|स्टेक्स

D : Shear|शियर

---

11 : What is the name of part marked as x in surface gauge? | सरफेस गेज में x के रूप में चिह्नित भाग का नाम क्या है?

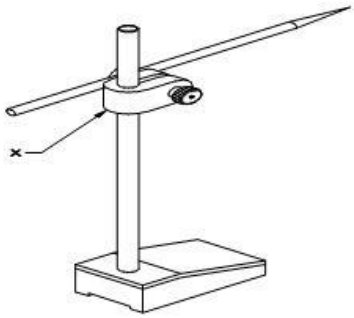

A : Nut|नट

B : Snug|स्नग

C : Base|बेस

D : Spindle|स्पिंडल

---

12 : What is the equivalent of one micron in millimeter? | मिलीमीटर में एक माइक्रोन के बराबर कितना होता है?

A : 0.0001 mm
B : 0.001 mm
C : 0.01 mm
D : 0.1 mm

---

13 : What is the name of the tool used for bending sheet metal? | शीट मेटल बेन्डिंग के लिए प्रयुक्त उपकरण का नाम क्या है?

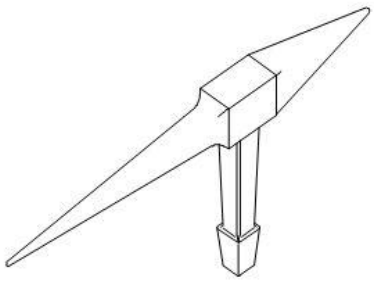

A : Bevel edged square stake|बेवेल ऐज्ड स्क्वायर स्टेक

B : Blow horn stake|ब्लो हॉर्न स्टेक

C : Hatchet stake|हैचेट स्टेक

D : Square stake|स्क्वायर स्टेक

---

14 : What is the name of part marked as x in snips? | स्निप्स में x के रूप में चिह्नित भाग का नाम क्या है?

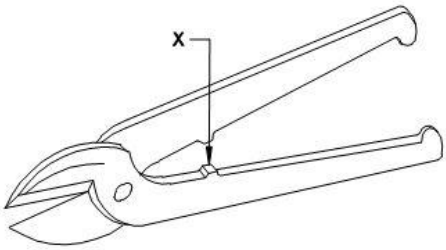

A : Handle|हैंडल
B : Black |ब्लैक
C : Stops|स्टॉप्स
D : Bolt|बोल्ट

---

15 : What is the name of the soldering tool? | सोल्डरिंग टूल का नाम क्या है?

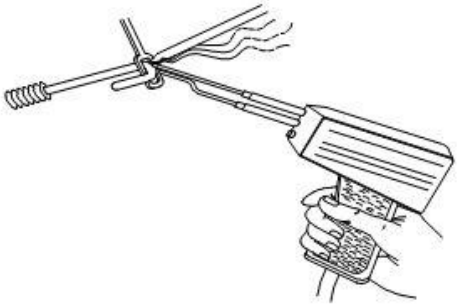

A : Blow lamp|ब्लो लैंप
B : Pot and ladle |पॉट एंड लेडल
C : Soldering gun|सोल्डरिंग गन
D : Soldering iron|सोल्डरिंग आयरन

---

16 : Which tool is used for bending long sheet metal? | लंबी शीट मेटलको झुकने के लिए किस उपकरण का उपयोग किया जाता है?

A : Folding bar |फोल्डिंग बार
B : Bench vice |बेंच वाइस
C : Hand vice |हैण्ड वाइस
D : Shear |शियर

---

17 : What is the angle of the tip of centre punch? | सेंटर पंच के टिप का कोण कितना होता है?

A : 30°
B : 60°
C : 90°
D : 120°

---

18 : Which file is used for filing wood? | लकड़ी की फाइलिंग की लिए किस फ़ाइल का उपयोग किया जाता है?

A : Double cut file |डबल कट फ़ाइल
B : Single cut file |सिंगल कट फ़ाइल
C : Rasp cut file|रास्प कट फ़ाइल
D : Smooth file|स्मूथ फ़ाइल

---

19 : Which operation is in progress? | कौन सा ऑपरेशन चल रहा है?

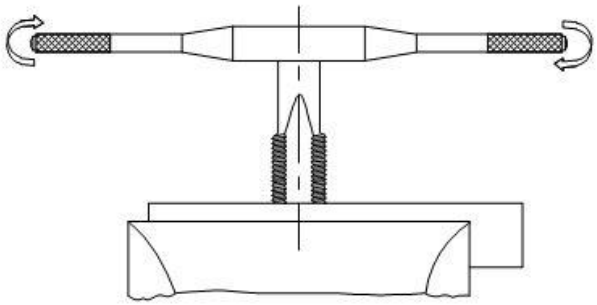

A : Reaming|रिमिंग
B : Marking |मार्किंग
C : Tapping |टेपिंग
D : Drilling|ड्रिलिंग

---

20 : Which tool is used for tightening the odd size bolts and nuts? | ओड साइज़ के बोल्ट और नट्स को कसने के लिए किस उपकरण का उपयोग किया जाता है?

A : Socket set |सॉकेट सेट
B : Nose pliers |नोज़ प्लायर्स
C : Ring spanner |रिंग स्पेनर
D : Adjustable spanner|अडजस्टेबल स्पेनर

---

21 : Which medium is used to extinguish Class - A fire? | क्लास - ए से लगी आग को बुझाने के लिए किस माध्यम का उपयोग किया जाता है?

A : CO2|CO2

B : Foam |फ़ोम

C : Water |पानी

D : Dry powder|सूखा पाउडर

---

22 : What is the use of the tool in bevelling a drilled hole on job? | जॉब पर ड्रिल किए गए होल को झुकाने के लिए उपकरण का उपयोग क्यों किता जाता है?

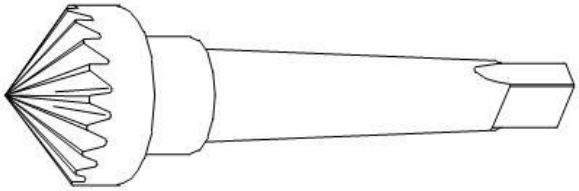

A : Drilling|ड्रिलिंग के लिए

B : Reaming|रिमिंग के लिए

C : Counter boring|काउंटर बोरिंग के लिए

D : Counter sinking|काउंटर सिंकिंग के लिए

---

23 : Which material is used to clean oil and grease on the floor? | फर्श पर तेल और ग्रीस को साफ करने के लिए किस पदार्थ का उपयोग किया जाता है?

A : Cotton waste|कॉटन वेस्ट

B : Saw dust|सॉ डस्ट

C : Water|पानी

D : Air|वायु

---

24 : Which tool is used for trimming the edges of a sheet metal cylinder? | शीट मेटल सिलेंडर के किनारों को ट्रिम करने के लिए किस उपकरण का उपयोग किया जाता है?

A : Straight snips|स्ट्रैट स्निप

B : Bent snips|बेंट स्निप

C : Tube cutter|ट्यूब कटर

D : Scissors |कैंची

---

25 : What is the least count of vernier calipers? | वर्नियर कैलिपर्स की अल्पतमांक क्या है?

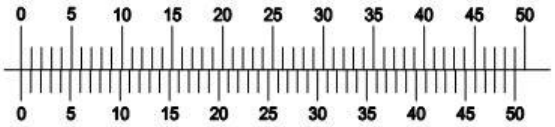

A : 0.01

B : 0.02

C : 0.10

D : 0.20

---

26 : Which operation is progressed on the job? | जॉब पर कौन सा ऑपरेशन किया जाता हैं ?

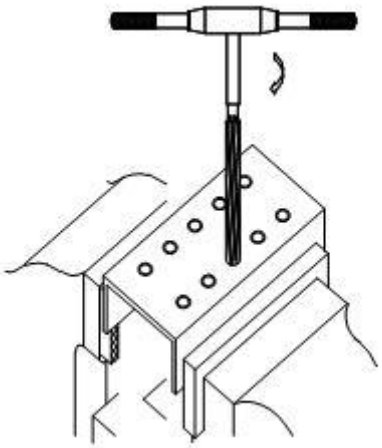

A : Drilling |ड्रिलिंग

B : Marking|मार्किंग

C : Tapping|टेपिंग

D : Reaming |रिमिंग

---

27 : What is smothering in fire extinguishing? | आग बुझाने में स्मूथिंग क्या है?

A : Pouring of CTC|CTC का डालना

B : Flashing with dry powder |सूखे पाउडर से झलकना

C : Use water to lower temperature |पानी का उपयोग तापमान कम करना

D : Cutting off oxygen supply to fire |आग से ऑक्सीजन की आपूर्ति में कटौती करना

---

28 : Which operation is in progress by snips? | स्निप द्वारा कौन सा ऑपरेशन किया जाता है?

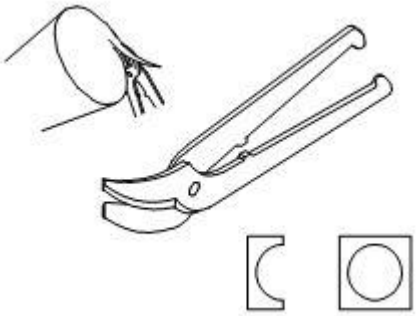

A : Straight cutting|स्ट्रैट कटिंग
B : Steel tube cutting|स्टील ट्यूब कटिंग
C : Trimming cylinder|ट्रिमिंग सिलेंडर
D : Copper tube cutting|कॉपर ट्यूब कटिंग

---

29 : Which instrument is used to measure pressure on both high and low side of the system? | सिस्टम के उच्च और निम्न दोनों तरफ दाब को मापने के लिए किस उपकरण का उपयोग किया जाता है?

A : Pipe manifold |पाइप मेनीफोल्ड
B : Gauge manifold |गेज मेनीफोल्ड
C : Pressure manifold|दाब मेनीफोल्ड
D : Instrument manifold |इंस्ट्रूमेंट मेनीफोल्ड

---

30 : What is the name of the caliper having one leg with an adjustable divider point and other leg is bent? | अडस्टेबल डिवाइडर पॉइंट के साथ एक लेग वाले कैलीपर का नाम क्या है जिसका दूसरा लेग मुड़ा हुआ हो?

A : Jenny Caliper|जेनी कैलिपर
B : Inside Caliper|इनसाइड कैलीपर
C : Outside caliper|आउटसाइड कैलीपर
D : Spring joint caliper|स्प्रिंग ज्वाइंट कैलीपर

---

31 : What is the least count of a metric micrometer? | मीट्रिक माइक्रोमीटर अल्पतमांक क्या है?

A : 0.1 mm
B : 0.01 mm
C : 0.001 mm
D : 000.1 mm

---

32 : Which type of datum is used? | किस प्रकार के डेटम का उपयोग किया जाता है?

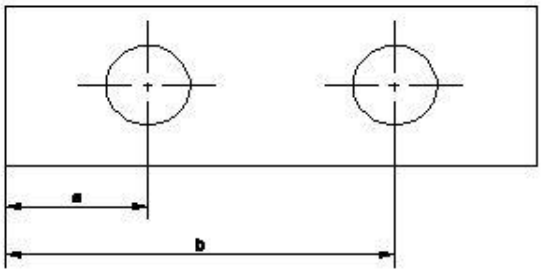

A : Point datum|पॉइंट डेटम
B : Edge datum|एज डेटम
C : Line datum|लाइन डेटम
D : Progressive datum|प्रोग्रेसिव डेटम

---

33 : What is starving in extinguishing the fire? | आग बुझाने में स्टार्विंग क्या है?

A : Adding fuel|ईंधन जोड़ना
B : Removal of fuel|ईंधन निकालना
C : Clearing the hazards|जोखिम को हटाना
D : Stop the supply of oxygen|ऑक्सीजन की आपूर्ति को बंद करना

---

34 : Which part of tube cutter is used for removing the burrs from copper tubes? | ट्यूब कटर के किस भाग का उपयोग तांबे की ट्यूब से बर्र हटाने के लिए किया जाता है?

A : Roller|रोलर
B : Cutter|कटर
C : Reamer|रीमर
D : Bender|बेंडर

---

35 : What is the thickness of an object measured by an outside micrometer? | आउटर माइक्रोमीटर द्वारा मापी गई वस्तु की मोटाई क्या होती है?

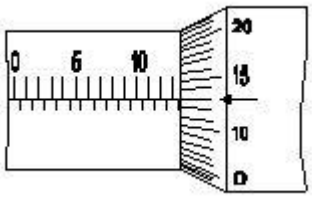

A : 13.53 mm
B : 13.63 mm
C : 13.73 mm
D : 13.83 mm

---

36 : Which operation is in progress? | कौन सा ऑपरेशन चल रहा है?

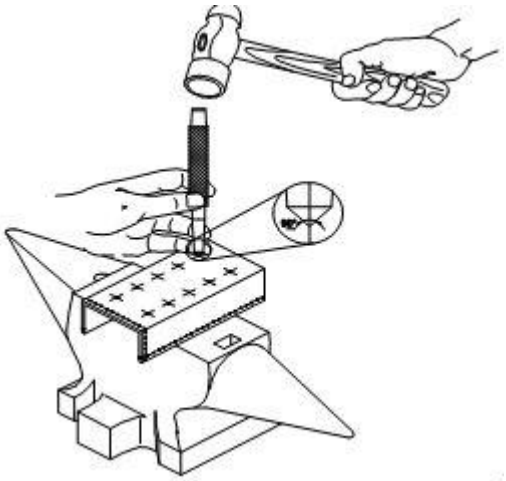

A : Cutting|कटिंग
B : Drilling|ड्रिलिंग
C : Marking|मार्किंग
D : Punching|पंचिंग

---

37 : What is the name of instrument used to check high resistance?|उच्च प्रतिरोध की जांच करने के लिए प्रयुक्त उपकरण का नाम क्या है?

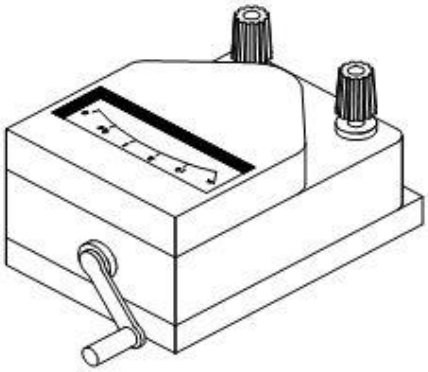

A : Megger|मेगर
B : Ammeter|एमीटर
C : Voltmeter|वोल्टमीटर
D : Wattmeter|वाटमीटर

---

38 : What is the unit of electric current?|विद्युत धारा की इकाई क्या है?
A : Ampere|ऐम्पीयर
B : Farad |फैरड
C : Ohm |ओहम
D : Volt|वोल्ट मीटर

---

39 : What is the unit of capacitance?|केपेसिटेन्स की इकाई क्या है?
A : Volt|वोल्ट
B : Ampere|ऐम्पीयर
C : Farad|फैरड
D : Coulomb|कूलम्ब

---

40 : Which tool is used for skinning the insulation of cables and cleaning the wire surface?|केबल के इन्सुलेशन को साफ करने और तार की सतह को साफ करने के लिए किस उपकरण का उपयोग किया जाता है?
A : Hacksaw |हैक्सॉ
B : Firmer chisel|फिर्मर चिज़ल
C : Electrician s knife |इलेक्ट्रीशियन नाइफ
D : Combination pliers |कॉम्बिनेशन प्लायर्स

---

41 : Which power supply has the fixed polarity?|किस बिजली की आपूर्ति में निश्चित पोलारिटी होती है?
A : Direct current |डायरेक्ट करंट
B : Signal voltage |सिग्नल वोल्टेज
C : Signal ripples |सिग्नल रिपल्स
D : Alternating current |प्रत्यावर्ती धारा

---

42 : What is the type of motor?|मोटर का प्रकार क्या है?

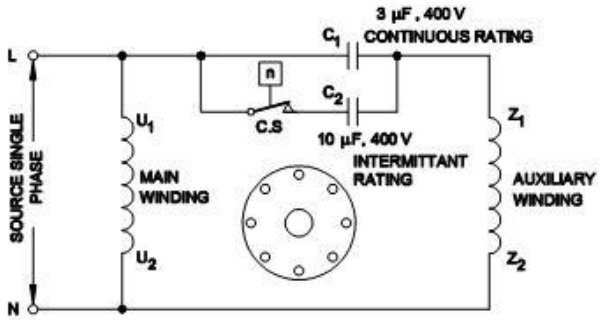

A : Permanent capacitor|स्थायी केपेसिटर
B : Induction start induction run|इंडक्शन स्टार्ट इंडक्शन रन
C : Resistance start induction run|रेजिस्टेंस स्टार्ट इंडक्शन रन
D : Capacitor start and capacitor run|केपेसिटर प्रारंभ और केपेसिटर रन

---

43 : What is the maximum capacity of 3 phase squirrel cage induction motor used with direct on line (DOL) starter?|डायरेक्ट ऑन लाइन (DOL) स्टार्टर के साथ उपयोग की जाने वाली 3 फेस स्क्वरल केज इंडक्शन मोटर की अधिकतम क्षमता क्या है?
A : 5 HP
B : 10 HP
C : 15 HP
D : 20 HP

---

44 : What is the unit of electrical energy?|विद्युत ऊर्जा की इकाई क्या है?

A : Volt|वोल्ट

B : Watt|वाट

C : Ampere |एम्पेयर

D : Kilo watt hour |किलो वाट ऑवर

---

45 : How electrons flow in a battery circuit?|बैटरी सर्किट में इलेक्ट्रॉन कैसे प्रवाहित होते हैं?

A : Phase to earth |फेस टू अर्थ

B : Phase to neutral |फेज़ टू न्यूट्रल

C : Positive to negative polarity |पॉजिटिव टू नेगेटिव पोलारिटी

D : Negative polarity to positive polarity |नेगेटिव पोलारिटी टू पॉजिटिव पोलारिटी

---

46 : Which material is used for making disc in energy meter?|ऊर्जा मीटर में डिस्क बनाने के लिए किस पदार्थ का उपयोग किया जाता है?

A : Aluminium|एल्युमीनियम

B : Copper |तांबा

C : Brass |पीतल

D : Zinc|जस्ता

---

47 : What is the name of the joint?|जॉइंट का नाम क्या है?

A : Plain top joint |प्लेन टॉप जॉइंट

B : Britannia joint|ब्रिटानिया जॉइंट

C : Britannia tee joint|ब्रिटानिया टी जॉइंट

D : Western union joint|वेस्टर्न यूनियन जॉइंट

---

48 : Which type of conductor is used for bus bars?|बस बार के लिए किस प्रकार के कंडक्टर का उपयोग किया जाता है?

A : Solid conductor|सॉलिड कंडक्टर

B : Thermal conductor |थर्मल कंडक्टर

C : Stranded conductor |स्टैण्डर्ड कंडक्टर

D : Standard conductor|स्टैण्डर्ड कंडक्टर

---

49 : Which property limits the flow of electrons in an electrical circuit?|विद्युत सर्किट में इलेक्ट्रॉनों के प्रवाह का कौन सी गुण सीमित रहता है?

A : Voltage |वोल्टेज

B : Current |करंट

C : Resistance|रेजिस्टेंस

D : Conductance |कंडक्टेन्स

---

50 : What is the name of part marked as X in ohm meter?|ओम मीटर में X के रूप में चिह्नित भाग का नाम क्या है?

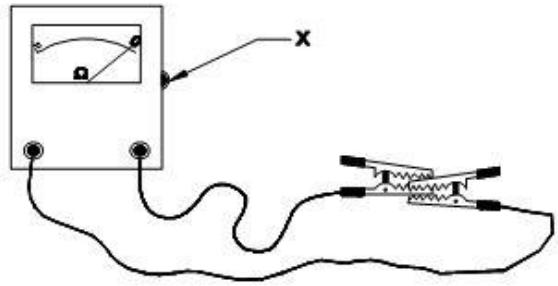

A : Probe |प्रोब

B : Display |डिस्प्ले

C : Zero set knob|शून्य सेट नोब

D : Crocodile clip|क्रोकोडाइल क्लिप

---

51 : What is the name of part marked as X in megger?|मेगर में X के रूप में चिह्नित भाग का नाम क्या है?

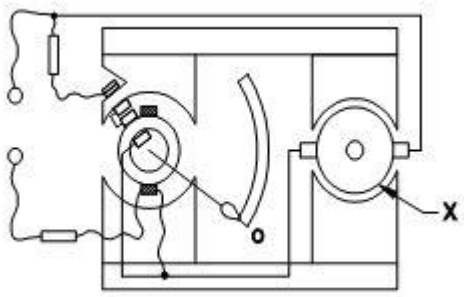

A : Generator|जनरेटर

B : Armature|आर्मेचर

C : Motor|मोटर

D : Disc|डिस्क

---

52 : What is the name of accessory marked as X used with drilling machine?|ड्रिलिंग मशीन के साथ उपयोग किए जाने वाले एसेसरी X का नाम क्या है?

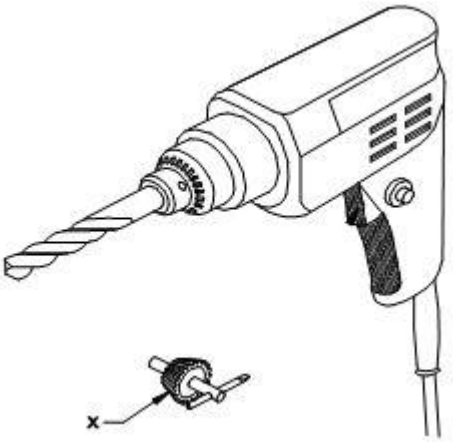

A : Handle |हैंडल

B : Drill bit |ड्रिल बिट

C : Chuck key |चक की

D : Trigger switch |ट्रिगर स्विच

---

53 : Which joint is made in either single or multi - strand conductors?|एकल या बहु-स्ट्रैंड कंडक्टर में कौन सा जॉइंट बनता बना है?

A : Rat tail joint |रेट टेल जॉइंट

B : Scarfed joint |स्कार्फड जॉइंट

C : Britannia joint |ब्रिटानिया जॉइंट

D : Western union joint |वेस्टर्न यूनियन जॉइंट

---

54 : Which type of 1-φ motor has high starting torque?|1-φ मोटर के किस प्रकार में उच्च स्टार्टिंग टॉर्क होता है?

A : Permanent capacitor|स्थायी केपेसिटर

B : Resistance start induction run |रेजिस्टेंस स्टार्ट इंडक्शन रन

C : Capacitor start and capacitor run |केपेसिटर प्रारंभ और केपेसिटर रन

D : Induction start and induction run |इंडक्शन स्टार्ट और इंडक्शन रन

---

55 : Which winding has more inductance in refrigerator compressor motor?|रेफ्रिजरेटर कंप्रेसर मोटर में कौनसी वाइंडिंग का अधिक समावेश होता है?

A : Run |रन

B : Start |स्टार्ट

C : Common |कॉमन

D : Start and common|स्टार्ट और कॉमन

---

56 : Which component these symbols represent?|यह चिन्ह किस घटक का प्रतिनिधित्व करते हैं?

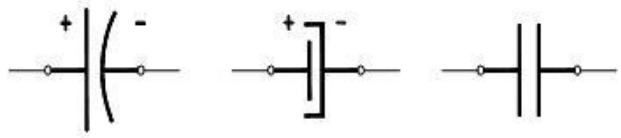

A : Motor |मोटर

B : Relay |रिले

C : Capacitor |केपेसिटर

D : Overload protector|ओवरलोड प्रोटेक्टर

57 : Which winding has low resistance in resistance start induction run motor?|रेजिस्टेंस स्टार्ट इंडक्शन रन मोटर में किस वाइंडिंग में कम प्रतिरोध होता है?

A : Running winding|रनिंग वाइंडिंग

B : Starting winding|स्टार्टिंग वाइंडिंग

C : Auxiliary winding|ऑक्सिलरी वाइंडिंग

D : Common winding|कॉमन वाइंडिंग

---

58 : What is the name of part marked as X in a gimlet?|गिमलेट में X के रूप में चिह्नित भाग का नाम क्या है?

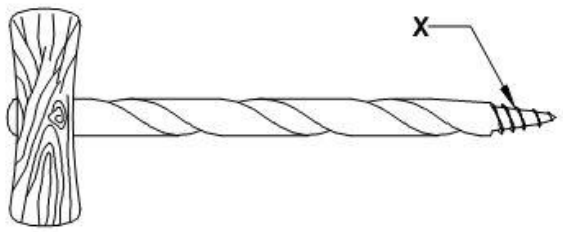

A : Shank |शैंक

B : Flute |फ्लूट

C : Handle |हैंडल

D : Feed screw|फ़ीड स्क्रू

---

59 : Which type of rotor is used in split phase induction motor?|स्प्लिट फेस इंडक्शन मोटर में किस प्रकार के रोटर का उपयोग किया जाता है?

A : Wound coil|वॉउन्ड क्वाइल

B : Eccentric |इसेंट्रिक

C : Squirrel cage |स्क्वेरल केज

D : Permanent magnet |परमानेंट मैगनेट

---

60 : How the batteries are connected in the circuit to increase the output current?|आउटपुट को बढ़ाने के लिए बैटरी को सर्किट में कैसे जोड़ा जाता है?

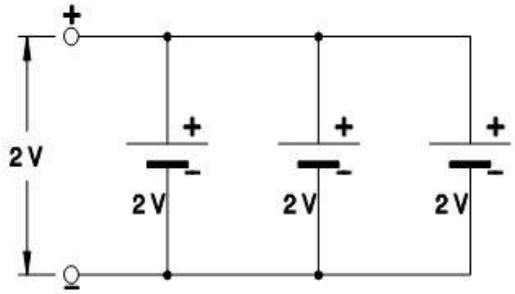

A : Series |शृंखला में

B : Parallel |समानांतर

C : Zig zag |ज़िग ज़ैग

D : Alternate poles |वैकल्पिक पोल

---

61 : Which joint is used in overhead lines for extending the length of the wire?|तार की लंबाई बढ़ाने के लिए ओवरहेड लाइनों में किस जॉइंट का उपयोग किया जाता है?

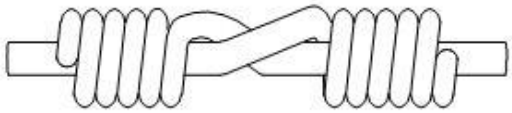

A : Dove tail joint|डॉव टेल जॉइंट

B : Plain tap joint|प्लेन टेप जॉइंट

C : Western union joint|वेस्टर्न यूनियन जॉइंट

D : Duplex cross tap joint|डुप्लेक्स क्रॉस टेप जॉइंट

---

62 : Which meter indicates the true power directly in an electrical circuit?|कौन सा मीटर सीधे विद्युत सर्किट में वास्तविक शक्ति को इंगित करता है?

A : Ammeter |एमीटर

B : Ohm meter |ओह्म मीटर

C : Watt meter |वाट मीटर

D : Volt meter |वोल्ट मीटर

---

63 : What is the supply voltage if a current of 2 ampere flows through 10 ohm resistor in a circuit?|यदि एक सर्किट में 10 ओह्म रेसिस्टर के माध्यम से 2 एम्पीयर का करंट प्रवाह होता है तो सप्लाई वोल्टेज क्या होता है?

A : 20 Volt
B : 45 Volt
C : 55 Volt
D : 65 Volt

---

64 : Which law relates to voltage, current and resistance in an electrical circuit?|विद्युत सर्किट में वोल्टेज, करंट और प्रतिरोध से संबंधित कौन सा लॉ होता है?

A : Ohm s law|ओम का नियम
B : Lenz s law|लेनज़ का नियम
C : Newton s law|न्यूटन का नियम
D : Faraday s law|फैराडे का नियम

---

65 : What is the rotor speed with respect to stator field speed in an induction motor?|इंडक्शन मोटर में स्टेटर फील्ड स्पीड के संबंध में रोटर गति क्या होती है?

A : Less than the stator speed|स्टेटर गति से कम
B : More than the stator speed|स्टेटर गति से अधिक
C : Equal to the stator speed|स्टेटर गति के बराबर
D : More than the fly wheel|फ्लाई व्हील से ज्यादा

---

66 : What is the load resistance in an electrical circuit, if current, I = 2 amp and supply, V = 10 volt?|विद्युत सर्किट में लोड प्रतिरोध क्या है, यदि कोर्रेंट, I = 2 amp और सप्लाई, V = 10 वोल्ट हो ?

A : 2 ohms
B : 3 ohms
C : 4 ohms
D : 5 ohms

---

67 : Which material is used to avoid oxidation between aluminium conductor and the terminal?|एल्यूमीनियम कंडक्टर और टर्मिनल के बीच ऑक्सीकरण से बचने के लिए किस पदार्थ का उपयोग किया जाता है?

A : Petrol|पेट्रोल
B : Grease |ग्रीस
C : Shellac |चपड़ा
D : Kerosene |मिट्टी तेल

---

68 : What is the condition of compressor motor if ohm meter reads infinity across common and start terminals?|कंप्रेसर मोटर की स्थिति क्या है यदि ओह्म मीटर कॉमन एवं शुरू टर्मिनलों पर अनंत पढ़ता है ?

A : Running winding open|रनिंग वाइंडिंग ओपन
B : Starting winding open|स्टार्टिंग वाइंडिंग ओपन
C : Starting winding shorted |स्टार्टिंग वाइंडिंग शोर्टेड
D : Running winding shorted |रनिंग वाइंडिंग शोर्टेड

---

69 : What is the effect of pouring water on electrodes resistance in earth pit?|अर्थ पिट में इलेक्ट्रोड रेजिस्टेंस पर पानी डालने का क्या प्रभाव है?

A : Decreases |कम हो जाती है
B : Increases |बढ़ती है
C : Equalises |बराबर हो जाती है
D : Remains same|वही रहता है

---

70 : What is the total resistance if two resistors R1 and R2 are connected in series?|दो रेजिस्टर R1 और R2 सीरीज़ में जुड़े हुए हैं तो कुल रेजिस्टेंस क्या होता है?

A : (R1 - R2) ohms
B : (R1 + R2) ohms
C : (R1 x R2) ohms
D : (R1 / R2) ohms

---

71 : Which is the common terminal while ohm meter reads AB = 10Ω, AC = 15Ω and BC = 25Ω if the motor terminals are A, B and C?|जब ओहम मीटर, AB = 10 , AC = 15 BC और BC = 25Ω होता है, तो सामान्य टर्मिनल कौन सा होता है, अगर मोटर टर्मिनल A, B और C हैं?

A : Terminal A|टर्मिनल ए

B : Terminal B|टर्मिनल बी

C : Terminal C|टर्मिनल सी

D : Earth Terminal |अर्थ टर्मिनल

72 : What are the passive components used in electronic circuits?|इलेक्ट्रॉनिक सर्किट में उपयोग किए जाने वाले निष्क्रिय घटक क्या हैं?

A : Resistors, capacitors and inductors|रेसिस्टर्स, कैपेसिटर्स और इंडक्टर्स

B : Transformers and semiconductors|ट्रांसफॉर्मर और सेमी कंडक्टर्स

C : Semi conductors and transistors|सेमी कंडक्टर्स और ट्रांजिस्टर्स

D : Transistors, diodes and SCRs|ट्रांजिस्टर्स, डायोड और SCRs

---

73 : What is the unit of inductance?|इंडक्टेन्स की इकाई क्या है?

A : Ohm |ओह्म

B : Henry |हेनरी

C : Farad |फैरड

D : Ampere |ऐम्पीयर

---

74 : How many diodes are required for making a bridge rectifier circuit? |ब्रिज रेक्टिफायर सर्किट बनाने के लिए कितने डायोड की आवश्यकता होती है?

A : One|एक

B : Two|दो

C : Four |चार

D : Three|तीन

---

75 : Which material is used for making ICs?|IC बनाने के लिए किस पदार्थ का उपयोग किया जाता है?

A : Silicon|सिलिकॉन

B : Carbon |कार्बन

C : Platinum |प्लेटिनम

D : Mild steel|माइल्ड स्टील

---

76 : What is the name of electronic circuit?|इलेक्ट्रॉनिक सर्किट का नाम क्या है?

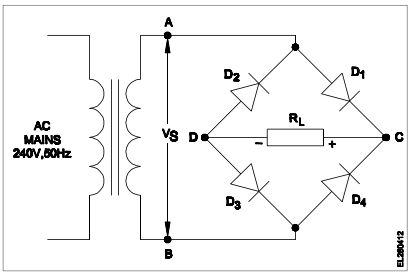

A : Bridge rectifier |ब्रिज रेक्टिफायर

B : Half wave rectifier |हाफ वेव रेक्टिफायर

C : Full wave rectifier |फुल वेव रेक्टिफायर

D : Quarter wave rectifier|क्वार्टर वेव रेक्टिफायर

---

77 : What is the name of component?|घटक का नाम क्या है?

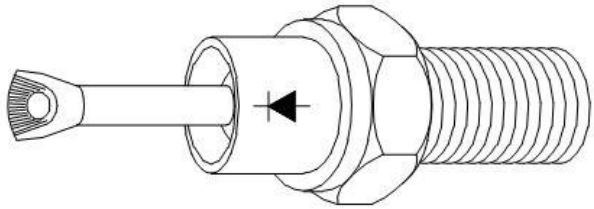

A : Resistor|रेसिस्टर

B : Inductor|इंडक्टर

C : Capacitor|कैपेसिटर

D : Diode|डायोड

---

78 : What is the name of component?|घटक का नाम क्या है?

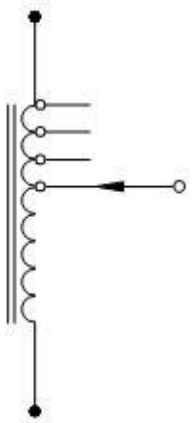

(a)

A : Transistor|ट्रांजिस्टर
B : Capacitor|कैपेसिटर
C : Inductor|इंडक्टर
D : Resistor|रेसिस्टर

---

79 : What is the name of tool used in electronic field?|इलेक्ट्रॉनिक क्षेत्र में प्रयुक्त उपकरण का नाम क्या है?

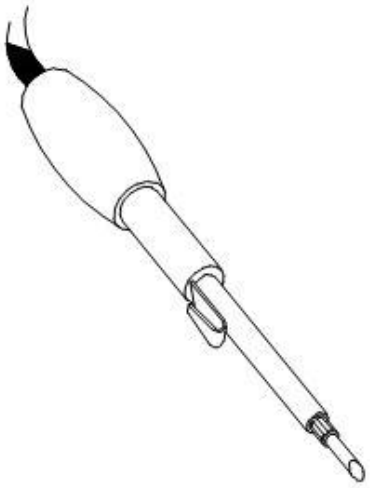

A : Blow lamp|ब्लो लैंप
B : Brazing torch|ब्रेज़िंग टोर्च
C : Welding clamp|वेल्डिंग क्लैंप
D : Soldering iron|सोल्डरिंग आयरन

---

80 : What is the name of component used in electronic circuit?|इलेक्ट्रॉनिक सर्किट में उपयोग किए जाने वाले घटक का नाम क्या है?

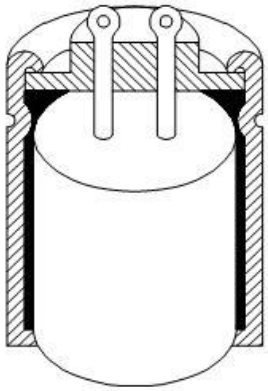

A : Diode|डायोड
B : Capacitor|कैपेसिटर
C : Transistor |ट्रांजिस्टर
D : Resistance|रेजिस्टेंस

---

81 : What is the name of component?|घटक का नाम क्या है?

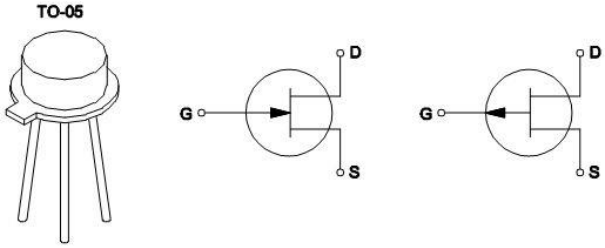

A : SCR
B : FET
C : DIAC
D : TRIAC

---

82 : What is the name of component symbolized?|प्रतीक किये गए घटक का नाम क्या है?

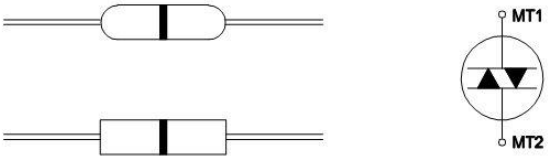

A : SCR
B : DIAC
C : Capacitor|कैपेसिटर
D : Transistor|ट्रांजिस्टर

---

83 : What is the unit of capacitance used with single phase induction motors in domestic RAC system?|घरेलू RAC प्रणाली में सिंगल फेज इंडक्शन मोटर्स के साथ उपयोग की जाने वाली कैपेसिटेंस की इकाई क्या है?

A : Kilo ohm
B : Microfarad
C : Milli henry
D : Milli ampere

---

84 : How the ability of a conductor is called if it induces the voltage in the same conductor?|यदि कंडक्टर को उसी कंडक्टर में वोल्टेज के लिए प्रेरित किया जाता है, तो उसे कैसे कहा जाता है?

A : Self inductance|सेल्फ़ इंडक्टेन्स
B : Conductance|इंडक्टेन्स
C : Capacitance|कैपेसिटेंस
D : Resistance|रेजिस्टेंस

---

85 : Which semiconductor material is used to make diodes?|डायोड बनाने के लिए किस सेमी कंडक्टर पदार्थ का उपयोग किया जाता है?

A : Steel|इस्पात
B : Silicon|सिलिकॉन
C : Copper|तांबा
D : Aluminium|एल्युमीनियम

---

86 : Which type of diode is used for communication circuits?|संचार सर्किट के लिए किस प्रकार के डायोड का उपयोग किया जाता है?

A : Signal diode|सिग्नल डायोड
B : Zener diode|ज़ेनर डायोड
C : Rectifier diode|रेक्टिफायर डायोड
D : Switching diode|स्विचिंग डायोड

---

87 : Which component is used as a switching device in electronic circuit?|इलेक्ट्रॉनिक सर्किट में स्विचिंग डिवाइस के रूप में किस घटक का उपयोग किया जाता है?

A : SCR
B : Diode|डायोड
C : Capacitor|कैपेसिटर
D : Zener diode|ज़ेनर डायोड

---

88 : What is the name of active component used in electronic circuit?|इलेक्ट्रॉनिक सर्किट में उपयोग किए जाने वाले सक्रिय घटक का नाम क्या है?

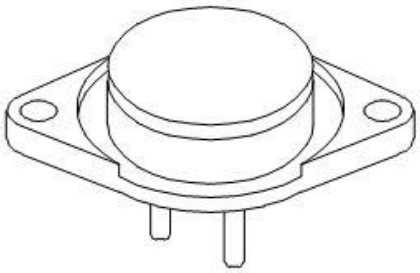

A : Transistor|ट्रांजिस्टर
B : TRIAC
C : DIAC
D : SCR

---

89 : What are the active components used in electronic circuits?|इलेक्ट्रॉनिक सर्किट में उपयोग किए जाने वाले सक्रिय घटक क्या हैं?

A : Transformers and inductors|ट्रांसफॉर्मर और इंडक्टर्स
B : Transistors, diodes and SCRs|ट्रांजिस्टर, डायोड और SCRs
C : Semi conductors and transformers|सेमी कंडक्टर्स और ट्रांसफार्मर
D : Resistors, capacitors and inductors|रेसिस्टर्स, कैपेसिटर्स और इंडक्टर्स

---

90 : Which device maintains a constant DC output?|कौन सा डिवाइस एक निरंतर DC आउटपुट रखता है?

A : Load regulators|लोड रेगुलेटर्स
B : Rectifier circuits|रेक्टिफायर सर्किट
C : Current limiters|करंट लिमिटर्स
D : Voltage regulators|वोल्टेज रेगुलेटर्स

---

91 : Which electronic component is the voltage regulator?|वोल्टेज रेगुलेटर कौन सा इलेक्ट्रॉनिक घटक है?

A : Zener diode|ज़ेनर डायोड
B : Transistor|ट्रांजिस्टर
C : Triac
D : Diac

---

92 : What is the reverse break down voltage range of zener diode? |जेनर डायोड का वोल्टेज ब्रेक वोल्टेज रेंज क्या होती है?

A : 0.1 to 0.5 volt
B : 0.5 to 1 volt
C : 3 to 18 volt
D : 1 to 3 volt

---

93 : Which material is used for making zener diode?|जेनर डायोड बनाने के लिए किस पदार्थ का उपयोग किया जाता है?

A : Lead|लेड
B : Silicon|सिलिकॉन
C : Titanium|टाइटेनियम
D : Platinum|प्लेटिनम

---

94 : How many terminals are there in a Silicon Controlled Rectifier (SCR)?|एक सिलिकॉन कंट्रोल्ड रेक्टिफ़ायर (SCR) में कितने टर्मिनल होते हैं?

A : One|एक
B : Two|दो
C : Four|चार
D : Three|तीन

---

95 : What is the name of semi conductor component used in electronic circuit?|इलेक्ट्रॉनिक सर्किट में इस्तेमाल होने वाले सेमी कंडक्टर घटक का नाम क्या है?

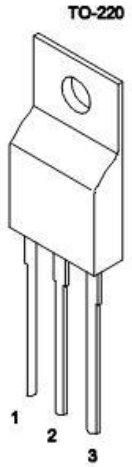

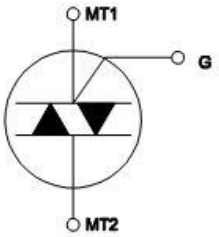

A : SCR
B : Triac
C : Capacitor|कैपेसिटर
D : Transistor|ट्रांजिस्टर

---

96 : What is the name of component used in electronic circuit?|इलेक्ट्रॉनिक सर्किट में उपयोग किए जाने वाले घटक का नाम क्या है?

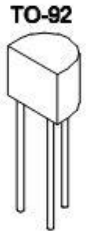

A : Zener diode |ज़ेनर डायोड
B : Vaccum tube|वैक्यूम-ट्यूब
C : Transistor|ट्रांजिस्टर
D : Voltage regulator|वोल्टेज रेगुलेटर

---

97 : What is the equivalent of one microfarad in farad?|फैरड में एक माइक्रोफैरड के बराबर कितना होता है?

A : 10-3 farad
B : 10-6 farad
C : 10-9 farad
D : 10-12 farad

---

98 : What is the method of converting AC to DC power supply with two diodes and a step down transformer?|दो डायोड और एक स्टेप डाउन ट्रांसफार्मर के साथ AC को DC पॉवर सप्लाई में परिवर्तित करने की विधि क्या है?

A : Bridge rectifier |ब्रिज रेक्टिफायर

B : Full wave rectifier|फुल वेव रेक्टिफायर

C : Half wave rectifier |हाफ वेव रेक्टिफायर

D : Medium wave rectifier|मीडियम वेव रेक्टिफायर

---

99 : Which operation is in progress with capacitor?|कैपेसिटर के साथ कौन सा ऑपरेशन चल रहा है?

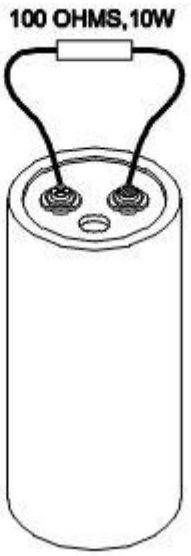

A : Testing|टेस्टिंग

B : Cleaning|क्लीनिंग

C : Charging|चार्जिंग

D : Discharging |डिसचार्जिंग

---

100 : What is the use of component?|घटक का उपयोग क्या है?

A : Limits current|करंट को सीमित करता है

B : Regulates voltage|वोल्टेज को नियंत्रित करता है

C : Matches impedance|प्रतिबाधा से मेल खाता है

D : Increases reactance|प्रतिक्रिया को बढ़ाता है

---

101 : Which application uses the digital ICs?|डिजिटल IC का उपयोग कौन से अनुप्रयोग में होता है?

A : Amplifier|एम्पलीफायर

B : Logic gates|लॉजिक गेट्स

C : Tuned circuits|ट्यून्ड सर्किट

D : Voltage regulator|वोल्टेज रेगुलेटर

---

102 : What is the process involved across D1 and D2?|D1 और D2 में कौनसी प्रक्रिया शामिल है?

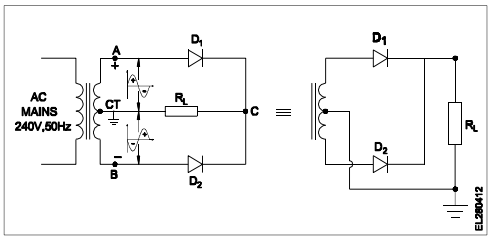

A : Simple rectification|सिंपल रेक्टीफिकेशन

B : Two diodes full wave rectification|टू डायोड फुल वेव रेक्टीफिकेशन

C : Two diodes half wave rectification |टू डायोड हाफ वेव रेक्टीफिकेशन

D : Two diodes quarter wave rectification|टू डायोड क्वाटर वेव रेक्टीफिकेशन

---

103 : Which process is done by the IC?|IC द्वारा कौनसी प्रक्रिया की जाती है ?

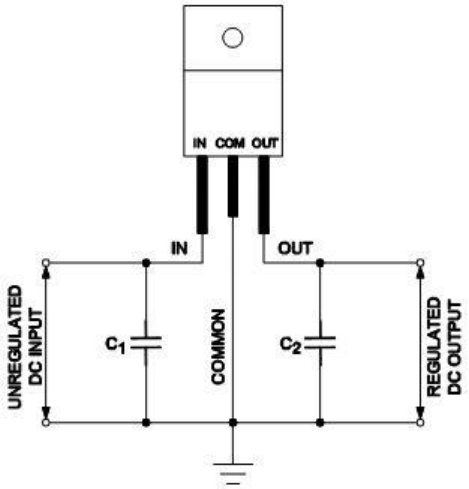

A : Amplification|ऐम्प्लिफ़िकेशन
B : Modulation|मॉड्यूलेशन
C : Regulation|रेगुलेशन
D : Oscillation|ऑसीलेशन

---

104 : What is the value of resistance as per colour codes?|रंग कोड के अनुसार रेजिस्टेंस का मान क्या है?

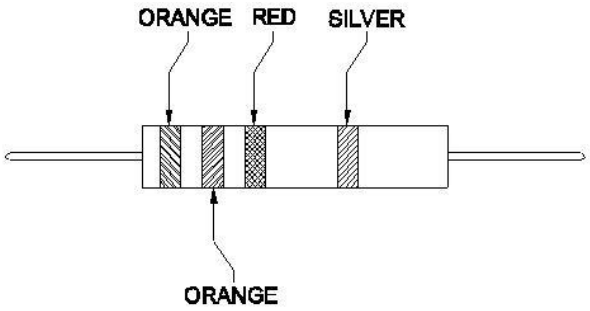

A : 2 K3 Ω ± 5%
B : 3 K3 Ω ± 10%
C : 4 K3 Ω ± 15%
D : 5 K3 Ω ±20%

---

105 : What is the process involved for converting AC to DC power supply?|AC को DC पॉवर सप्लाई में परिवर्तित करने के लिए कौनसी प्रक्रिया शामिल होती है?

A : Inversion|इन्वर्सन
B : Regulation|रेगुलेशन
C : Convection|कंवेक्शन
D : Rectification|रेक्टीफिकेशन

---

106 : How the maximum reverse voltage across the diode is termed in reverse biased condition?|डायोड में अधिकतम रिवर्स वोल्टेज को रिवर्स बायस्ड स्थिति में कैसे कहा जाता है?

A : Diode voltage|डायोड वोल्टेज
B : Ripple frequency|रिप्पल फ्रीक्वेंसी
C : Peak inverse voltage|पीक इनवर्स वोल्टेज
D : Peak rectification voltage|पीक रेक्टिफिकेशन वोल्टेज

---

107 : What is the device used for arc welding?|आर्क वेल्डिंग के लिए किस उपकरण का उपयोग किया जाता है?

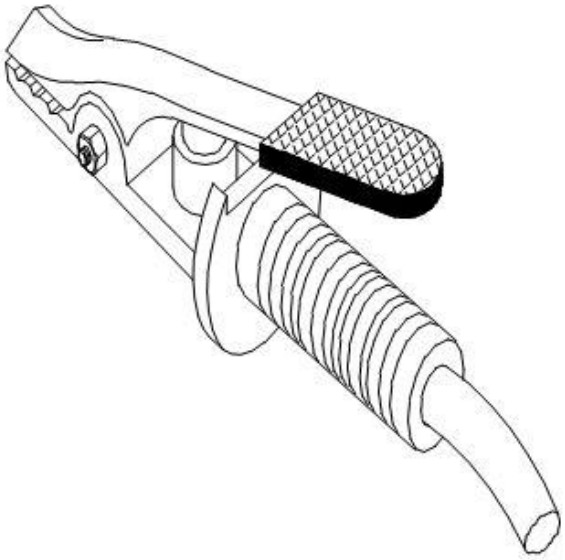

A : Spring loaded clamp|स्प्रिंग लोडेड क्लैंप
B : Lugs for welding|वेल्डिंग के लिए लग्स
C : Electrode holder|इलेक्ट्रोड होल्डर
D : Screw clamp|स्क्रू क्लैंप

---

108 : What is the part marked as X in welding blow pipe?|वेल्डिंग ब्लो पाइप में X के रूप में चिह्नित हिस्सा क्या है?

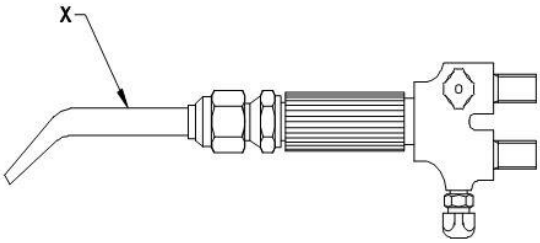

A : Handle|हैंडल
B : Mixing chamber|मिक्सिंग चैम्बर
C : Neck pipe with nozzle|नोजल के साथ नैक पाइप
D : Oxygen inlet connection|ऑक्सीजन इनलेट कनेक्शन

---

109 : What is the tool used for holding hot metals?|गर्म धातुओं को रखने के लिए किस उपकरण का उपयोग किया जाता है?

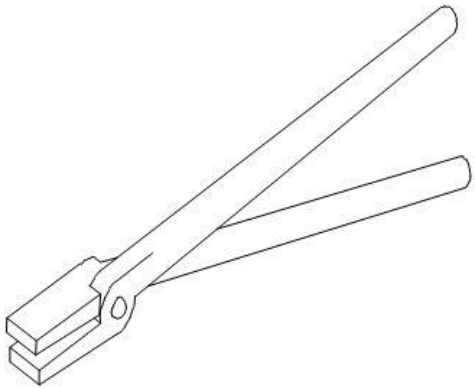

A : Tongs |टोंग्स
B : Spanner |स्पेनर
C : Pipe vice |पाइप वाइस
D : Bench vice |बेंच वाइस

---

110 : What is the safety device used during arc welding?|आर्क वेल्डिंग के दौरान उपयोग किया जाने वाला सुरक्षा उपकरण क्या है?

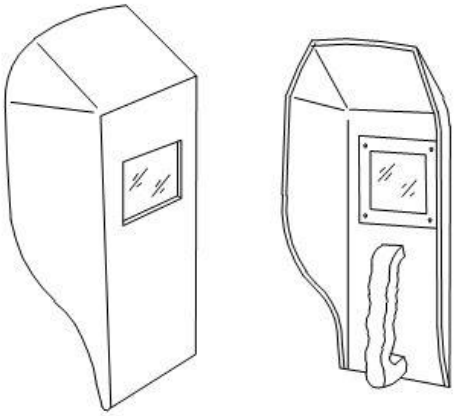

A : Screw clamp |स्क्रू क्लैंप
B : Hand screen |हैण्ड स्क्रीन
C : Electrode holder |इलेक्ट्रोड होल्डर
D : Lugs for welding |वेल्डिंग के लिए लग्स

---

111 : What is the storage capacity of oxygen cylinder?|ऑक्सीजन सिलेंडर की स्टोरेज कैपेसिट क्या है?

A : 3 m3
B : 5 m3
C : 6 m3
D : 7 m3

---

112 : What is the flame temperature range of oxy acetylene gas flame?|ऑक्सी एसिटिलीन गैस फ्लेम की लौ तापमान सीमा क्या है?

A : 1800°C to 2200°C
B : 2400°C to 2700°C
C : 2700°C to 2800°C
D : 3100°C to 3300°C

---

113 : What is the percentage range of silver in copper to copper pipes brazing rod?|तांबे से तांबे की ब्रेज़िंग रॉड में चांदी की प्रतिशत सीमा कितनी होती है?

A : 20 to 35%
B : 35 to 45%
C : 45 to 60%
D : 60 to 100%

---

114 : What is the colour of acetylene hose pipe in oxy - acetylene welding set?|ऑक्सी - एसिटिलीन वेल्डिंग सेट में एसिटिलीन होस पाइप का रंग क्या होता है?

A : Maroon|मेरून
B : Green|हरा
C : Black|काली
D : Red|लाल

---

115 : What is the hand tool used on gas welding torch?|गैस वेल्डिंग टोर्च मे कौनसे पर हैण्ड टूल का उपयोग किया जाता है?

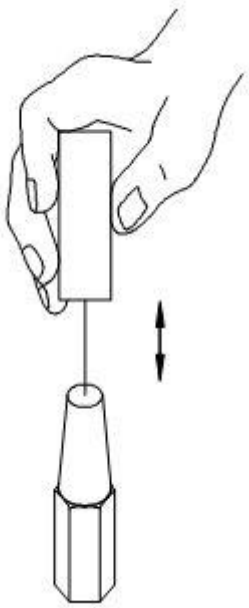

A : Tongs |टोंग्स
B : Lighter|लाइटर
C : Tip cleaner |टिप क्लीनर
D : Cylinder key |सिलेंडर की

---

116 : What is the colour of oxygen hose pipe in oxy - acetylene welding set?|ऑक्सी - एसिटिलीन वेल्डिंग सेट में ऑक्सीजन होस पाइप का रंग क्या होता है?

A : Maroon|मेरून
B : Green|हरा
C : Black|काली
D : Red|लाल

---

117 : What is the ampere setting for 3.5 mm diameter electrode in welding?|वेल्डिंग में 3.5 मिमी व्यास इलेक्ट्रोड के लिए एम्पीयर सेटिंग क्या होती है?

A : 50 Ampere
B : 60 Ampere
C : 100 Ampere
D : 110 Ampere

---

118 : Which group the acetylene gas belongs?|एसिटिलीन गैस का संबंध किस समूह से है?

A : HC
B : HFC
C : CFC
D : HCFC

---

119 : What is the tool used to remove the slag from the welding?|वेल्डिंग से स्लैग को हटाने के लिए किस उपकरण का उपयोग किया जाता है?

A : Tongs|टोंग्स
B : Chipping hammer|चिप्पिंग हैमर
C : Cross peen hammer|क्रॉस पीन हैमर
D : Ball peen hammer|बॉल पीन हैमर

---

120 : Which is the welding method if the filler rod only is fused?|यदि वेल्डिंग रॉड केवल फ्यूज़्ड है तो वेल्डिंग विधि कौनसी होगी ?

A : Non fusion |नॉन फ्यूज़न
B : Pressure |प्रेशर
C : Fusion |फ्यूज़न
D : Forge |फोर्ज

---

121 : Which material is used to make electrode holder for welding?|वेल्डिंग के लिए इलेक्ट्रोड होल्डर बनाने के लिए किस पदार्थ का उपयोग किया जाता है?

A : Steel|स्टील
B : Cast iron|कास्ट आयरन
C : Aluminium|एल्युमीनियम
D : Copper alloy|ताँबा मिश्रित धातु

---

122 : Which flame is used for welding brass?|वेल्डिंग पीतल की वेल्डिंग के लिए किस फ्लेम का उपयोग किया जाता है?

A : Wide flame |वाइड फ्लेम
B : Neutral flame |न्यूट्रल फ्लेम
C : Oxidising flame |ऑक्सीडाईजिंग फ्लेम
D : Carburising flame |कार्बूराइजिंग फ्लेम

---

123 : Which gas is produced by the chemical reaction of carbide and water?|कार्बाइड और पानी की रासायनिक प्रतिक्रिया से कौन सी गैस उत्पन्न होती है?

A : Oxygen |ऑक्सीजन
B : Nitrogen |नाइट्रोजन
C : Acetylene |एसिटिलीन
D : Carbon dioxide |कार्बन डाइऑक्साइड

---

124 : What is the ratio of oxygen to acetylene in neutral flame for brazing?|ब्रेज़िंग के लिए न्यूट्रल फ्लेम में एसिटिलीन के लिए ऑक्सीजन का अनुपात क्या है?

A : 1:3
B : 2 :1
C : 1:1
D : 1:2

---

125 : Which valve is closed first while extinguishing flame in gas welding process?|गैस वेल्डिंग प्रक्रिया में फ्लेम को बुझाने के दौरान कौन सा वाल्व पहले बंद होता है?

A : Acetylene |एसिटिलीन
B : Hydrogen |हाइड्रोजन
C : Oxygen |ऑक्सीजन
D : Air |वायु

---

126 : What is applied to find the leakage on acetylene gas connection?|एसिटिलीन गैस कनेक्शन पर रिसाव को जानने के लिए क्या अपनाया जाता है?

A : Soap bubbles |साबुन के बुलबुले
B : Halide torch |हेलाइड टोर्च
C : LPG torch|LPG टोर्च
D : By smell |गंध द्वारा

---

127 : Which gas line is used with hose union in gas welding set?|गैस वेल्डिंग सेट में होस यूनियन के साथ किस गैस लाइन का उपयोग किया जाता है?

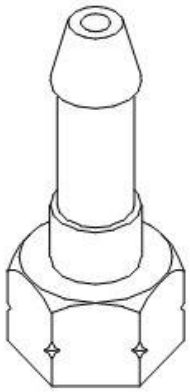

A : LPG
B : Oxygen |ऑक्सीजन
C : Acetylene |एसिटिलीन
D : Carbon di oxide |कार्बन डाइऑक्साइड

---

128 : Which component secures the hose with regulator union in gas welding set?|कौन सा घटक गैस वेल्डिंग सेट में रेगुलेटर यूनियन के साथ होस को सुरक्षित करता है?

A : Steel wire |स्टील वायर

B : Hose clamp |होस क्लैंप

C : Fibre clip |फाइबर क्लिप

D : Iron chain|आयरन चैन

---

129 : How the cylinders of gas welding set are secured in trolley?|ट्रॉली में गैस वेल्डिंग सेट के सिलेंडरों को कैसे सुरक्षित किया जाता है?

A : By cable|केबल द्वारा

B : Using chain|चेन का उपयोग करके

C : Tightened with rope|रस्सी द्वारा कस कर

D : Tied up with belt |बेल्ट द्वारा बांध कर

---

130 : Which is adjusted to the size of electrode in welding process?|वेल्डिंग प्रक्रिया में इलेक्ट्रोड के आकार को किससे समायोजित किया जाता है?

A : Conductor|कंडक्टर

B : Thickness|मोटाई

C : Length|लंबाई

D : Ampere |ऐम्पीयर

---

131 : What is done after gas charging and pinching the process tube in refrigerator?|रेफ्रिजरेटर में प्रोसेस ट्यूब को चार्ज करने और पिंच करने के बाद क्या किया जाता है?

A : Flaring |फ्लेरिंग

B : Charging |चार्जिंग

C : Swaging |स्वेगिंग

D : Brazing|ब्रेज़िंग

---

132 : How much volume of oxygen is needed for complete combustion of one unit volume of acetylene?|एसिटिलीन की एक इकाई मात्रा के पूर्ण दहन के लिए ऑक्सीजन की कितनी मात्रा की आवश्यकता होती है?

A : 1.5 times

B : 2.5 times

C : 3.5 times

D : 4.5 times

---

133 : Which method of welding process is suitable to nonferrous dissimilar metals?|वेल्डिंग प्रक्रिया का कौन सा तरीका नॉन फेरस असमान धातुओं के लिए उपयुक्त है?

A : Cold welding|कोल्ड वेल्डिंग

B : Explosion welding|एक्स्प्लोशन वेल्डिंग

C : Brazing and bronze welding|ब्रेज़िंग और ब्रोंज वेल्डिंग

D : Ultrasonic method of welding|वेल्डिंग की अल्ट्रासोनिक विधि

---

134 : What is the purpose of using goggles during chipping the slag from weld bead?|वेल्ड बीड से स्लैग को काटने के दौरान काले चश्मे का उपयोग करने का उद्देश्य क्या है?

A : To protect eyes|आँखों की सुरक्षा के लिए

B : To protect hand|हाथ की रक्षा के लिए

C : To protect leg|पैर की रक्षा के लिए

D : To protect head|सिर की रक्षा के लिए

---

135 : What is the name of joint between pieces located at right angle to each other?|एक दूसरे के समकोण पर स्थित टुकड़ों के बीच जॉइंट का नाम क्या है?

A : T - Joint|टी - जॉइंट

B : Lap joint|लैप जॉइंट

C : Butt joint|बट जॉइंट

D : Grooved joint|ग्रूव्ड जॉइंट

---

136 : Which factor determines the current setting during welding?|वेल्डिंग के दौरान करंट की सेटिंग के लिए कौन सा कारक निर्धारित रहता है?

A : Types of joint|जॉइंट का प्रकार

B : Position of weld|वेल्ड की स्थिति

C : Length of electrode|इलेक्ट्रोड की लंबाई

D : Diameter of electrode|इलेक्ट्रोड का व्यास

---

137 : What is the fault if excess deposit of tiny metal globules formed on the job surface along weld?|यदि वेल्ड के साथ जॉब की सतह पर छोटे धातु ग्लोब्यूल्स का अतिरिक्त जमाव होता है तो कौनसा दोष होता है?

A : Incomplete penetration|इनकम्पलीट पेनीट्रेशन

B : Slag inclusion|स्लैग इन्क्लुशन

C : Blow hole|ब्लो होल

D : Spatters|स्पेटर्स

---

138 : Why the acetylene gas is avoided with copper pipe lines or fittings in oxy-acetylene welding set?|एसिटिलीन गैस को तांबे की पाइप लाइनों या ऑक्सी-एसिटिलीन वेल्डिंग सेट में फिटिंग के साथ क्यों नहीं किया जाता है?

A : Copper is expensive|तांबा महंगा है

B : Copper is not flexible hose|कॉपरफ्लेक्सिबल होस नहीं है

C : Copper and acetylene form explosive|कॉपर और एसिटिलीन विस्फोटक बनाते हैं

D : Copper pipe consumes more acetylene|कॉपर पाइप अधिक एसिटिलीन की खपत करता है

---

139 : Why the filler metal does not melt and flow into the joint in bronze welding of copper?|फिलर मटा तांबे के कांस्य वेल्डिंग में जॉइंट में क्यों नहीं पिघलती और बहती है?

A : Excess use of flux|प्रवाह का अत्यधिक उपयोग क कारण

B : Due to excess of polished surface|पॉलिश सतह की अधिकता के कारण

C : Surface coated with oxides or oily material|सतह का ऑक्साइड या तेल पदार्थ के साथ लेपित होने के कारण

D : Excessive heating of metal s surface|धातु की सतह को अत्यधिक गर्म करने के कारण

---

140 : What is the precautionary measure taken if flame snaps out and back fires?|क्या सावधानी बरती जाए जब फ्लेम जलती है और उसकी आग भड़कती है?

A : Shut off both valve quickly and dip in water|जल्दी से दोनों वाल्व बंद कर दें और पानी में डुबोकर रखें

B : Shut off oxygen first and acetylene next|पहले ऑक्सीजन और फिर एसिटिलीन को बंद करें

C : Shut off acetylene first, oxygen next and dip in water|एसिटिलीन को पहले बंद करें, उसके बाद ऑक्सीजन और फिर पानी में डुबोकर रखें

D : Shut off both valve, oxygen first and dip in water|पहले वाल्व, ऑक्सीजन दोनों बंद करें और फिर पानी में डुबोकर रखें

---

141 : What is the defect marked as x in fracture of weld?|वेल्ड के फ्रैक्चर में x के रूप में चिह्नित दोष क्या है?

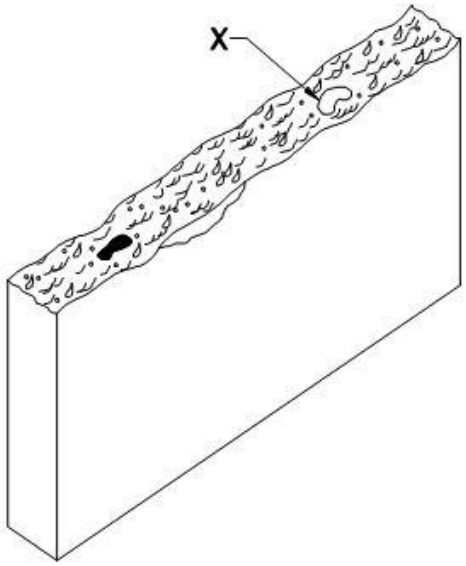

A : Porosity|पोरोसिटी

B : Blow hole|ब्लो होल

C : Slag inclusion|स्लैग इन्क्लुशन

D : Fracture metal|फ्रैक्चर मेटल

---

142 : What is the weld test without destroying or breaking the joint?|जॉइंट को नष्ट या तोड़े कौनसा बिना वेल्डम टेस्ट किया जाता है?

A : Destructive test|डिस्ट्रक्टिव टेस्ट

B : Non destructive test|नॉन डिस्ट्रक्टिव टेस्ट

C : Radio graphic test|रेडियो ग्राफिक टेस्ट

D : Magnetic test|मैग्नेटिक टेस्ट

---

143 : What is the part marked as X in vapour compression system?|वाष्प संपीड़न प्रणाली में X के रूप में चिह्नित भाग क्या है?

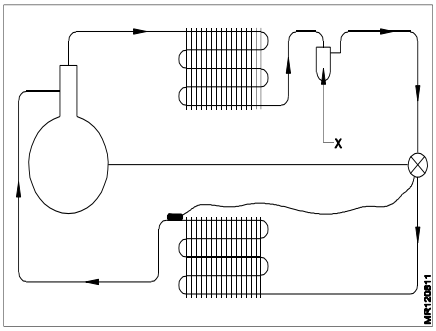

A : Receiver |रिसीवर
B : Liquid line |लिक्विड लाइन
C : Suction line |सक्शन लाइन
D : Discharge line |डिस्चार्ज लाइन

---

144 : What is the name of component used in refrigerator?|रेफ्रिजरेटर में उपयोग किए जाने वाले घटक का नाम क्या है?

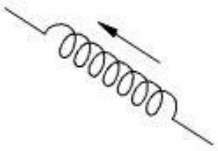

A : Strainer |स्ट्रेनर
B : Capillary tube|केपीलरी टियूब
C : Condenser coil|कंडेंसर क्वाइल
D : Accumulator tank|एक्युमुलेटर टैंक

---

145 : What is the atmospheric pressure at sea level?|समुद्र तल पर वायुमंडलीय दबाव कितना होता है?
A : 1.033 kg/cm2
B : 1.3 Kg/cm2
C : 1.5 Kg/cm2
D : 1.6 Kg/cm2

---

146 : What is the rate of doing work?|काम करने की दर क्या है?
A : Duty |कर्तव्य
B : Force|बल
C : Power|शक्ति
D : Velocity|वेग

---

147 : What is the melting temperature of silver brazing rod?|सिल्वर ब्रेज़िंग रॉड का पिघलने का तापमान क्या है?
A : 1120°F
B : 1200°F
C : 1250°F
D : 1300°F

---

148 : What is the part marked as X in flaring set?|फ्लेयरिंग सेट में X के रूप में चिह्नित भाग क्या है?

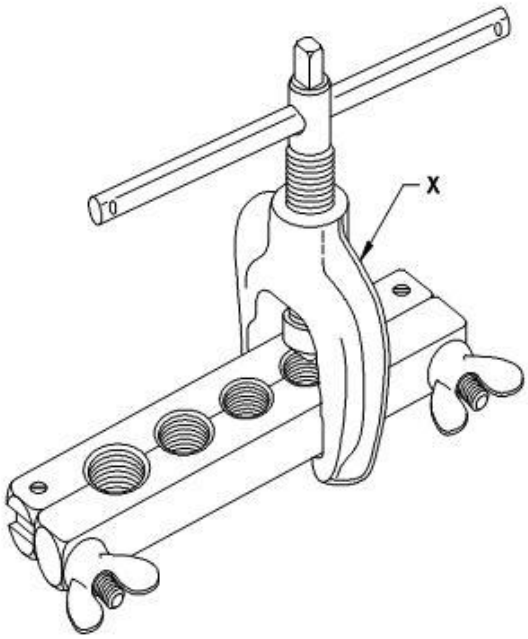

A : Flaring block|फ्लेयरिंग ब्लॉक
B : Flaring yoke|फ्लेयरिंग योक
C : Wing nut|विंग नट
D : Chamfer|चेम्फर

---

149 : Which instrument is used to measure atmospheric pressure?|वायुमंडलीय दबाव को मापने के लिए किस उपकरण का उपयोग किया जाता है?
A : Hygrometer|हायग्रोमीटर
B : Hydrometer|हाइड्रोमीटर
C : Manometer |मेनोमीटर
D : Barometer |बैरोमीटर

---

150 : What is the unit of heat in M.K.S system?|M.K.S प्रणाली में ऊष्मा की इकाई क्या है?

A : B.T.U (British thermal unit)|
B : K.Cal (Kilo Calorie)
C : KV (Kilo Volt)
D : K.W (Kilo Watt)

---

151 : What is the boiling point of pure water in centigrade scale?|सेंटीग्रेड स्केल में शुद्ध पानी का क्वथनांक क्या है?

A : 212°C
B : 100°C
C : 32°C
D : 0°C

---

152 : What is bottom dead centre in reciprocating compressor cylinder?|रेसीप्रोकेटिंग कंप्रेसर सिलेंडर में बॉटम डेड सेंटर क्या होता है?

A : The piston moves up from the point of cylinder|पिस्टन सिलेंडर के बिंदु से ऊपर जाता है

B : The piston stops in cylinder at top|पिस्टन शीर्ष पर सिलेंडर में बंद हो जाता है

C : The piston moves down from the point of cylinder|पिस्टन सिलेंडर के बिंदु से नीचे जाता है

D : The piston starts in cylinder at top |पिस्टन शीर्ष पर सिलेंडर में शुरू होता है

---

153 : What is the part marked as X in tube cutter?|ट्यूब कटर में X के रूप में चिह्नित भाग क्या है?

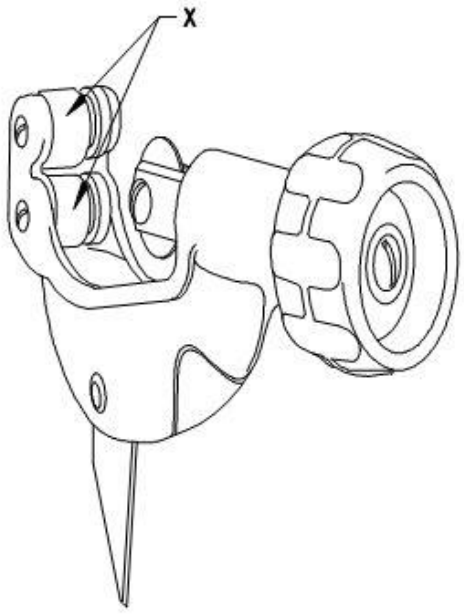

A : Reamer|रीमर

B : Roller wheel|रोलर व्हील

C : Cutting wheel|कटिंग व्हील

D : Tightening knob|टाइटनिंग नोब

---

154 : What is the barometer reading at sea level in Hg column?|Hg कॉलम में समुद्र तल पर बैरोमीटर क्या पढ़ता है?

A : 760 mm
B : 750 mm
C : 740 mm
D : 730 mm

---

155 : What is the capacity of doing work?|कार्य करने की क्षमता क्या है?

A : Work |काम

B : Power |शक्ति

C : Force |बल

D : Energy|ऊर्जा

---

156 : Which instrument is used for measuring heat?|ऊष्मा मापने के लिए किस उपकरण का उपयोग किया जाता है?

A : Thermometer|थर्मामीटर

B : Anemometer|एनीमोमीटर

C : Calorimeter|कैलोरीमीटर

D : Ammeter|एमीटर

---

157 : Which refrigeration system works on directly by the heat energy?|ऊष्मा ऊर्जा द्वारा सीधे किस रेफ्रिजरेशन सिस्टम पर काम किया जाता है?

A : Jet refrigeration|जेट रेफ्रिजरेशन

B : Mechanical refrigeration |यांत्रिक रेफ्रिजरेशन

C : Vapour absorption refrigeration|वाष्प अवशोषण रेफ्रिजरेशन

D : Vapour compression refrigeration |वाष्प संपीड़न रेफ्रिजरेशन

---

158 : What is the absolute zero temperature in degree centigrade?|डिग्री सेंटीग्रेड में पूर्ण शून्य तापमान कितना होता है?

A : 0°C
B : 100°C
C : -273°C
D : 212°C

---

159 : What is the part marked as X in vapour compression system?|वाष्प संपीड़न प्रणाली में X के रूप में चिह्नित भाग क्या है?

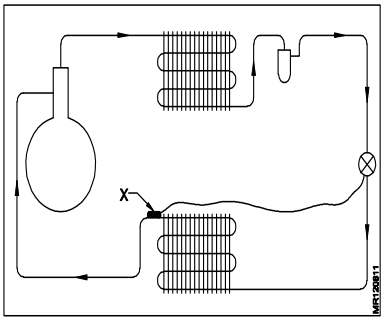

A : Evaporator|एवापोरेटर

B : Feeler bulb|फीलर बल्ब

C : Capillary tube|केपीलरी टियूब

D : Expansion value|एक्सपेंशन वाल्व

---

160 : What is the type of refrigeration system?|रेफ्रिजरेशन सिस्टम का प्रकार क्या है?

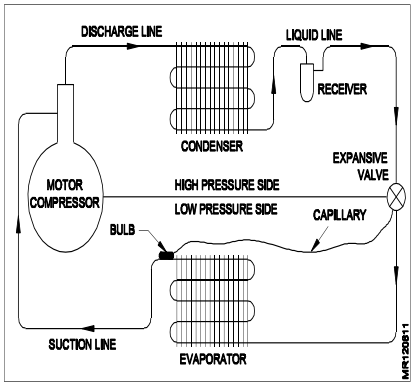

A : Steam - jet |स्टीम- जेट

B : Water vapour |वाटर वेपर

C : Vapour absorption |वाष्प अवशोषण

D : Mechanical compression |यांत्रिक संपीड़न

---

161 : How the level of heat in a substance is expressed?|किसी पदार्थ में ऊष्मा का स्तर कैसे व्यक्त किया जाता है?

A : Micron |माइक्रोन द्वारा

B : Pressure |दाब द्वारा

C : Humidity |नमी द्वारा

D : Temperature |तापमान द्वारा

---

162 : What is the part marked as X in tube bender?|ट्यूब बेंडर में X के रूप में चिह्नित भाग क्या है?

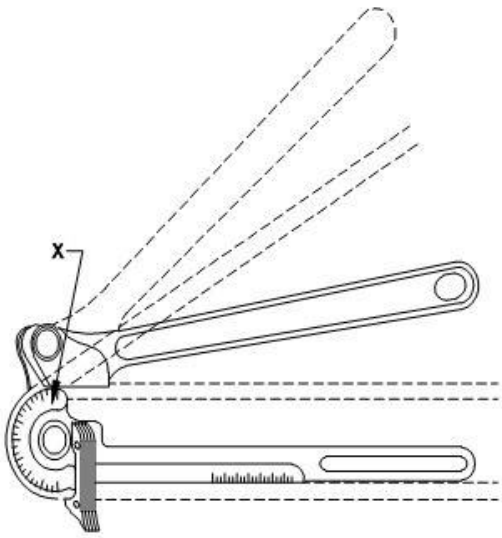

A : Operating lever |ऑपरेटिंग लीवर
B : Degree of bends |डिग्री ऑफ़ बेंड
C : Handle|हैंडल
D : Clamp|क्लैंप

---

163 : What is the energy of a body by virtue of its position?|किसी शरीर की ऊर्जा उसकी स्थिति के आधार पर क्या है?

A : Wind energy |वायु ऊर्जा
B : Kinetic energy |गतिज ऊर्जा
C : Potential energy |स्थितिज ऊर्जा
D : Electrical energy|विद्युत ऊर्जा

---

164 : What is the physical state of ammonia at condenser inlet in vapour absorption system?|वाष्प अवशोषण प्रणाली में कंडेनसर इनलेट में अमोनिया की भौतिक स्थिति क्या होती है?

A : Solid |ठोस
B : Liquid |तरल
C : Vapour |वाष्प
D : Semi solid |अर्द्ध ठोस

---

165 : Which law is related to the constant PV at constant T?|स्थिर T पर स्थिर PV किस लॉ से संबंधित है?

A : Boyles law |बॉयल का नियम
B : Charles s law |चार्ल्स का नियम
C : Pascal s law |पास्कल का नियम
D : Renaults law |रेनॉल्ट्स का नियम

---

166 : Which thermodynamic process the temperature is kept constant?|किस थर्मोडायनामिक प्रक्रिया मे तापमान स्थिर रखा जाता है?

A : Isobaric process|आइसोबैरिक प्रक्रिया
B : Isothermal process|आइसोथर्मल प्रक्रिया
C : Constant volume process|स्थिर आयतन प्रक्रिया
D : Constant pressure process|स्थिर दाब प्रक्रिया

---

167 : What is the equivalent absolute scale for centigrade?|सेंटीग्रेड के लिए बराबर निरपेक्ष पैमाना क्या है?

A : Kelvin |केल्विन
B : Celsius |सेल्सीयस
C : Rankine |रैंकिन
D : Fahrenheit |फारेनहाइट

---

168 : Which method is used to connect the swaged joint in copper tubes?|तांबे की ट्यूबों में स्वेज्ड जॉइंट को जोड़ने के लिए किस विधि का उपयोग किया जाता है?

A : TIG welding |TIG वेल्डिंग
B : Silver brazing |सिल्वर ब्रेज़िंग
C : Lead soldering |लीड सोल्डरिंग
D : Fusion welding|फ्यूज़न वेल्डिंग

---

169 : Which components maintain the pressure difference in RAC system?|कौन से घटक RAC प्रणाली में दाब अंतर को बनाए रखता हैं?

A : Condenser and filter|कंडेनसर और फिल्टर

B : Evaporator and motor|एवापोरेटर और मोटर

C : Receiver and condenser|रिसीवर और कंडेनसर

D : Compressor and expansion device |कंप्रेसर और एक्सपेंशन वाल्व

---

170 : What is top dead centre in reciprocating compressor cylinder?|रेसीप्रोकेटिंग कंप्रेसर सिलेंडर में टॉप डेड सेंटर क्या होता है ?

A : The piston moves down from the point of cylinder |पिस्टन सिलेंडर के बिंदु से नीचे जाता है

B : The piston moves up from the point of cylinder |पिस्टन सिलेंडर के बिंदु से ऊपर जाता है

C : The piston stops in cylinder at bottom |पिस्टन सिलेंडर में सबसे नीचे रुकता है

D : The piston starts in cylinder at bottom |पिस्टन सिलेंडर में नीचे से शुरू होता है

---

171 : Which component controls the thermostat and defrost heater in frost free refrigerator?|कौन सा घटक फ्रोस्ट फ्री रेफ्रिजरेटर में थर्मोस्टैट और डीफ्रॉस्ट हीटर को नियंत्रित करता है?

A : Thermoheater |थर्मो हीटर

B : Defrost timer |डीफ़्रॉस्ट टाइमर

C : Relay |रिले

D : OLP

---

172 : What is the advantage of using flux in brazing?|ब्रेज़िंग में फ्लक्स का उपयोग करने का क्या फायदा है?

A : Over heating |ज्यादा हिटिंग

B : Melting tubes |ट्युब्स का पिघलना

C : Prevent Oxidation |ऑक्सीकरण रोकें

D : Chemical reaction |रासायनिक प्रतिक्रिया

---

173 : Which compressor dome handles high pressure and high temperature vapour?|कौन सा कंप्रेसर डोम उच्च दाब और उच्च तापमान वाष्प संभालता है?

A : Semi hermetic reciprocating compressor |सेमी हेर्मेटिंग रेसीप्रोकेटिंग कंप्रेसर

B : Open type reciprocating compressor |ओपन टाइप रेसीप्रोकेटिंग कंप्रेसर

C : Hermetic reciprocating compressor |हेर्मेटिंग रेसीप्रोकेटिंग कंप्रेसर

D : Hermetic rotary compressor|हर्मेटिक रोटरी कंप्रेसर

---

174 : What is the absolute pressure of gas in a cylinder, if gauge reads 135.3 p.s.i?|एक सिलेंडर में गैस का पूर्ण दाब कितना होगा, यदि गेज 135.3 p.s.i पढ़ता है?

A : 130 p.s.i.a

B : 140 p.s.i.a

C : 150 p.s.i.a

D : 160 p.s.i.a

---

175 : Which process of copper tubing is in progress?|कॉपर टयूबिंग की कौन सी प्रक्रिया चल रही है?

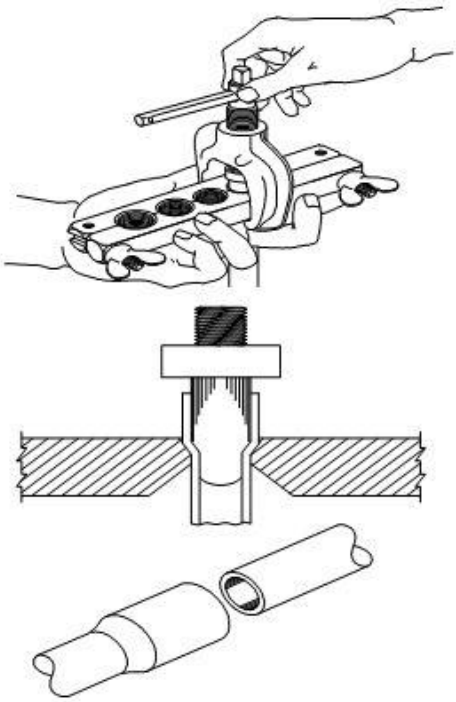

A : Flaring|फ्लेरिंग

B : Reaming |रीमिंग

C : Swaging |स्वेगिंग

D : Pinching|पिन्चिंग

---

176 : Which two components do the compressor function in vapour absorption system?|वाष्प अवशोषण प्रणाली में कंप्रेसर के दो घटक कौन से कार्य करते हैं?

A : Generator and absorber|जनरेटर और अवशोषक

B : Generator and separator|जनरेटर और विभाजक

C : Generator and condenser|जनरेटर और कंडेनसर

D : Generator and evaporator|जनरेटर और एवापोरेटर

---

177 : Which components are connected by metering device in vapour compression cycle?|वाष्प संपीड़न चक्र में मीटरिंग डिवाइस द्वारा कौन से घटक जुड़े हुए हैं?

A : Condenser and evaporator |कंडेनसर और एवापोरेटर

B : Compressor and condenser |कंप्रेसर और कंडेनसर

C : Evaporator and suction line|एवापोरेटर और सक्शन लाइन

D : Compressor and evaporator|कंप्रेसर और एवापोरेटर

---

178 : Which condition is maintained for refrigerant in high side of vapour compression system?|वाष्प संपीड़न प्रणाली के उच्च पक्ष में रेफ्रिजरेंट के लिए कौन सी स्थिति बनाए रखी जाती है?

A : Above its critical temperature|इसके क्रिटिकल तापमान से ऊपर

B : Below its critical temperature|इसके क्रिटिकल तापमान के नीचे

C : Above its freezing temperature|इसके फ्रीजिंग तापमान से ऊपर

D : Below its freezing temperature|इसके फ्रीजिंग तापमान के नीचे

---

179 : Which factors produce work?|कौन से कारक काम का उत्पादन करते हैं?

A : Force and distance|बल और दूरी

B : Time and distance |समय और दूरी

C : Force and power |बल और शक्ति

D : Force and time |बल और समय

---

180 : What is the purpose of accumulator in a refrigerator?|एक रेफ्रिजरेटर में संचायक का उद्देश्य क्या है?

A : Improves oil circulation |तेल परिसंचरण में सुधार करता है

B : Prevents surging of refrigerant |रेफ्रिजरेंट

C : Avoids hunting of refrigerant |सर्द के हंटिंग से बचा जाता है

D : Prevents liquid flood back to compressor|तरल बाढ़ को कंप्रेसर में वापस रोकता है

---

181 : What is effect of compression process on refrigerant vapour?|रेफ्रिजरेंट वाष्प पर संपीड़न प्रक्रिया का प्रभाव क्या है?

A : Heat the vapour below saturation |संतृप्ति के नीचे वाष्प को गर्म करें

B : Cool the vapour above saturation |संतृप्ति के ऊपर वाष्प को ठंडा करें

C : Increase the pressure and temperature |दाब और तापमान बढ़ाएँ

D : Decrease the pressure and temperature |दाब और तापमान कम करे

---

182 : Which is the hydrocarbon refrigerant?|हाइड्रोकार्बन रेफ्रिजरेंट कौन सा है?

A : R 12
B : R123
C : R 500
D : R 600a

---

183 : Which refrigerant property is desirable for V.C system?|V.C प्रणाली के लिए कौन सा रेफ्रिजरेंट गुण वांछनीय है?

A : Low boiling point |कम क्वथनांक वाला

B : Corrosive to metals |धातुओं के लिए संक्षारक वाला

C : Low latent heat valve |कम अव्यक्त ताप वाल्व वाला

D : Low Dielectric strength|कम बिजली के धाराप्रवाह को रोकने वाली ताकत वाला

---

184 : What is the component used in liquid line of refrigerator? |रेफ्रिजरेटर की लिक्विड लाइन में प्रयुक्त घटक क्या है?

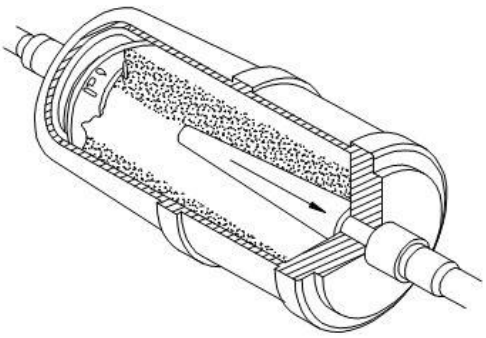

A : Compressor|कंप्रेसर

B : Condenser|कंडेनसर

C : Evaporator |एवापोरेटर

D : Filter drier|फ़िल्टर ड्रायर

---

185 : Which type of compressor is used as a vacuum pump?|किस प्रकार के कंप्रेसर का उपयोग वैक्यूम पंप के रूप में किया जाता है?

A : Reciprocating|रेसिप्रोकेटिंग

B : Centrifugal |सेंट्रीफ्यूगल

C : Rotary |रोटरी

D : Scroll|स्क्रॉल

---

186 : What is the full form of the relay - PTC?|रिले - PTC का पूर्ण रूप क्या है?

A : Positive temperature coefficient
B : Permanent temperature control
C : Polar terminal checking
D : Positive terminal circuit

---

187 : Which refrigerant blend is highly flammable?|कौन सा रेफ्रिजरेंट ब्लेंड अत्यधिक ज्वलनशील होता है?

A : HCFC
B : HFC
C : CFC
D : HC

---

188 : Which part of the refrigerator cools the liquid refrigerant in capillary tube?|रेफ्रिजरेटर का कौन सा हिस्सा कैपिलरी ट्यूब में तरल रेफ्रिजरेंट को ठंडा करता है?

A : Discharge line|डिस्चार्ज लाइन

B : Suction line|सक्शन लाइन

C : Condenser|कंडेनसर

D : Evaporator|एवापोरेटर

---

189 : What is the equipment used in RAC system service?|RAC सिस्टम सर्विस में प्रयुक्त उपकरण क्या है?

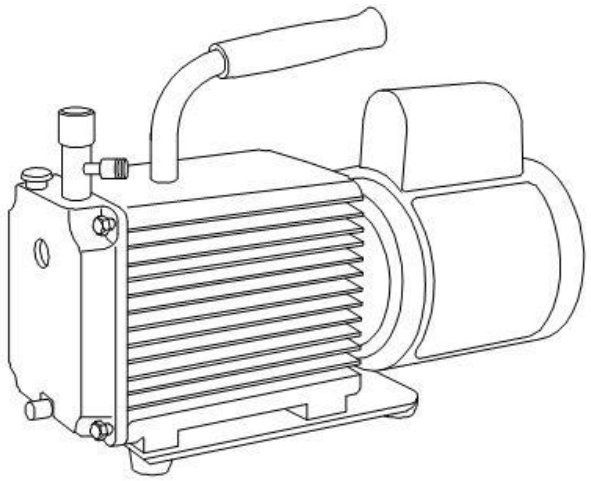

A : Oil pump|ऑइल पंप
B : Condenser|कंडेनसर
C : Vacuum pump|वैक्यूम पंप
D : Air compressor|एयर कंप्रेसर

---

190 : Which terminals are momentarily shorted to start the compressor motor without relay?|रिले के बिना कंप्रेसर मोटर को शुरू करने के लिए कौन से टर्मिनलों को क्षणिक रूप से छोटा किया जाता है?

A : C and S terminal|सी और एस टर्मिनल
B : S and R terminal|एस और आर टर्मिनल
C : C and R terminal |सी और आर टर्मिनल
D : S and compressor body|एस और कंप्रेसर बॉडी

---

191 : What is the control marked as X in compressor motor?|कंप्रेसर मोटर में X के रूप में चिह्नित नियंत्रण क्या है?

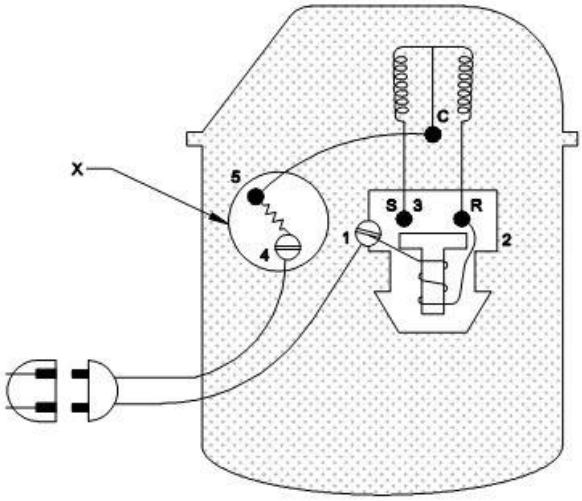

A : OLP
B : Relay|रिले
C : Compressor|कंप्रेसर
D : Compressor terminal|कंप्रेसर टर्मिनल

---

192 : Which component is debrazed in refrigerator?|रेफ्रिजरेटर में किस घटक को डिबार किया जाता है?

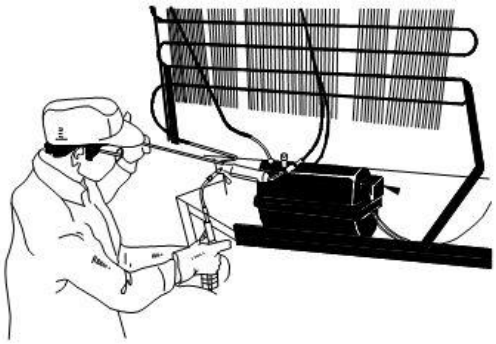

A : Filter drier|फ़िल्टर ड्रायर
B : Compressor|कंप्रेसर
C : Condenser|कंडेनसर
D : Relay|रिले

---

193 : What is the part marked as X in refrigerator wiring?|रेफ्रिजरेटर वायरिंग में X के रूप में चिह्नित भाग क्या है?

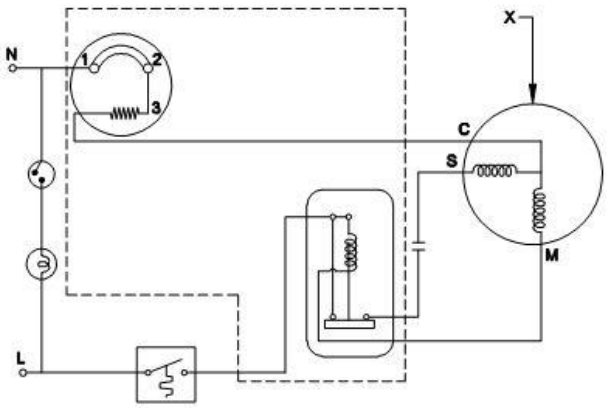

A : Relay|रिले
B : Thermostat|थर्मोस्टेट
C : Compressor motor|कंप्रेसर मोटर
D : Over load protector|ओवर लोड प्रोटेक्टर

---

194 : Which type of motor drive is used in hermetic compressor in refrigerator?|रेफ्रिजरेटर में हेर्मेटिक कंप्रेसर में किस प्रकार की मोटर ड्राइव का उपयोग किया जाता है?

A : Belt drive|बेल्ट ड्राइव
B : Gear drive|गियर ड्राइव
C : Direct drive|डायरेक्ट ड्राइव
D : Push drive|पुश ड्राइव

---

195 : What is the minimum distance to be maintained between the wall and refrigerator condenser?|वाल और रेफ्रिजरेटर कंडेनसर के बीच बनाए रखने के लिए न्यूनतम दूरी क्या है?

A : 13 cm
B : 15 cm
C : 18 cm
D : 22 cm

---

196 : Which material is used to make the evaporator of refrigerator?|रेफ्रिजरेटर का बाष्पीकरण करने के लिए किस पदार्थ का उपयोग किया जाता है?

A : Galvanised iron|गेल्वनाइज्ड़ लोहा
B : Stainless steel|स्टेनलेस स्टील
C : Aluminium|एल्युमीनियम
D : Brass |ब्रास

---

197 : Which two tubes act as heat exchanger in a refrigerator?|रेफ्रिजरेटर में हीट एक्सचेंजर के रूप में कौन से दो ट्यूब कार्य करते हैं?

A : Suction and charging tube |सक्शन और चार्जिंग ट्यूब
B : Discharge and suction tube |डिस्चार्ज और सक्शन ट्यूब
C : Capillary and suction tube |कैपिलरी और सक्शन ट्यूब
D : Discharge and capillary tube |डिस्चार्ज और कैपिलरी ट्यूब

---

198 : What is the name of heat carrying medium in vapour compression system?|वाष्प संपीड़न प्रणाली में मध्यम ले जाने वाली ऊष्मा का क्या नाम है?

A : Air |वायु
B : Water |पानी
C : Liquid|तरल
D : Refrigerant |रेफ्रिजरेंट

---

199 : Which refrigerant is highly flammable?|कौन सा रेफ्रिजरेंट अत्यधिक ज्वलनशील है?

A : HC - Hydro carbon |HC - हाइड्रो कार्बन
B : HFC - Hydro fluoro carbon |HFC - हाइड्रो फ्लोरो कार्बन
C : CFC - Chloro fluoro carbon|CFC - क्लोरो फ्लोरो कार्बन
D : HCFC - Hydro chloro fluoro carbon |HCFC - हाइड्रो क्लोरो फ्लोरो कार्बन

---

200 : Which component rejects the maximum heat to ambinet air in refrigerator?|कौन सा घटक अधिकतम ऊष्मा को रेफ्रिजरेटर में एम्बीनेट हवा में खारिज कर देता है?

A : Expansion valve |एक्सपेंशन वाल्व

B : Compressor |कंप्रेसर

C : Condenser|कंडेंसर

D : Evaporator |एवापोरेटर

---

201 : Which component absorbs the maximum heat from the cabinet materials in frost free refrigerator?|कौन सा घटक फ्रोस्ट फ्री रेफ्रिजरेटर में कैबिनेट पदार्थ से अधिकतम ऊष्मा को अवशोषित करता है?

A : Condenser|कंडेनसर

B : Evaporator|एवापोरेटर

C : Compressor |कंप्रेसर

D : Expansion valve|एक्सपेंशन वाल्व

---

202 : What is the function of refrigerant fluid in a refrigerator?|रेफ्रिजरेटर में रेफ्रिजरेंट द्रव का क्या कार्य है?

A : Releases heat inside the cabinet |कैबिनेट के अंदर ऊष्मा से राहत देता है

B : Absorbs heat from inside the cabinet |कैबिनेट के अंदर से ऊष्मा को अवशोषित करता है

C : Absorbs heat from outside the cabinet|कैबिनेट के बाहर से ऊष्मा को अवशोषित करता है

D : Absorbs heat from bottom side cabinet|नीचे की तरफ कैबिनेट से ऊष्माअवशोषित करता है

---

203 : What is the resistance level of start winding in a refrigerator s compressor motor?|रेफ्रिजरेटर के कंप्रेसर मोटर में स्टार्ट वाइंडिंग का रेजिस्टेंस स्तर क्या है?

A : Medium resistance|मीडियम रेजिस्टेंस

B : High resistance|हाई रेजिस्टेंस

C : Zero resistance |जीरो रेजिस्टेंस

D : Low resistance|लो रेजिस्टेंस

---

204 : How the potential relay coil is connected internally to the relay terminals?|पोटेंशियल रिले कॉइल आंतरिक रूप से रिले टर्मिनलों से कैसे जुड़ा हुआ होता है?

A : 5 and 1
B : 5 and 4
C : 5 and 2
D : 2 and 4

---

205 : Which refrigerant is used in domestic refrigerator?|घरेलू रेफ्रिजरेटर में किस रेफ्रिजरेंट का उपयोग किया जाता है?

A : R 22
B : R 32
C : R 134 a
D : R 407 c

---

206 : How the zeotropic refrigerant is taken from the cylinder for charging it into RAC system?|कैसे RAC प्रणाली में चार्ज करने के लिए सिलेंडर से ज़ियोट्रोपिक रेफ्रिजरेंट लिया जाता है?

A : Liquid state |तरल अवस्था द्वारा

B : Vapour state |वाष्प अवस्था द्वारा

C : Vapour and liquid|वाष्प और तरल द्वारा

D : Super heated vapour|सुपर गर्म वाष्प द्वारा

---

207 : Which two terminals read the highest resistance while testing refrigerator compressor motor?|रेफ्रिजरेटर कंप्रेसर मोटर का टेस्ट करते समय कौन से दो टर्मिनलों द्वारा रेजिस्टेंस पढ़ा जाताहै ?

A : Start and run|स्टार्ट और रन

B : Common and run |कॉमन और रन

C : Start and common |स्टार्ट और कॉमन

D : Start and compressor body |कॉमन और कंप्रेसर बॉडी

---

208 : Which test is in progress in compressor motor?|कंप्रेसर मोटर में कौन सा टेस्ट चल रहा है?

A : Earth testing|अर्थ टेस्टिंग

B : Compressor pumping test|कंप्रेसर पंप टेस्टिंग

C : Compressor efficiency test|कंप्रेसर दक्षता टेस्टिंग

D : Compressor winding test |कंप्रेसर वाइंडिंग टेस्टिंग

---

209 : Which method is used to check the leakage of hydro fluoro carbon refrigerants?|हाइड्रो फ्लोरो कार्बन रेफ्रिजरेंट के रिसाव की जांच करने के लिए किस विधि का उपयोग किया जाता है?

A : Electric torch |इलेक्ट्रिक टोर्च

B : Litmus paper|लिटमस पेपर

C : Sulphur candles |सल्फर कैंडल्स

D : Electronic leak detector|इलेक्ट्रॉनिक लीक डिटेक्टर

---

210 : Which gas is used for pressurising and testing leakage of RAC system?|RAC प्रणाली के रिसाव को दबाने और टेस्टिंग करने के लिए किस गैस का उपयोग किया जाता है?

A : O2
B : N2
C : O3
D : SO2

---

211 : Which process absorbs heat from the cabinet in refrigerator?|कौन सी प्रक्रिया कैबिनेट से रेफ्रिजरेटर में ऊष्मा अवशोषित करती है?

A : Expansion |एक्सपेंशन

B : Compression |कम्प्रेशन

C : Evaporation |एवापोरेशन

D : Condensation|कंडेनसेशन

---

212 : What is ensured before removing a leaky evaporator in a refrigerator?|रेफ्रिजरेटर में टपका हुआ बाष्पीकरण निकालने से पहले क्या सुनिश्चित किया जाता है?

A : Recharge refrigerant to the system |सिस्टम में रेफ्रिजरेंट रिचार्ज करें

B : Check the drain tray of evaporator |एवापोरेटर की नाली ट्रे की जाँच करें

C : Removal of the thermostat sensor |थर्मोस्टेट सेंसर को हटाए

D : Pressurize the system with refrigerant|रेफ्रिजरेंट के साथ सिस्टम पर दबाव डालें

---

213 : What is the fault in compressor motor if there is electrical continuity between the dome and motor terminal?|डोम और मोटर टर्मिनल के बीच विद्युत निरंतरता होने पर कंप्रेसर मोटर में क्या दोष आता है?

A : Shorted run winding |शॉर्ट रनिंग वाइंडिंग

B : Open common terminal |ओपन कॉमन टर्मिनल

C : Shorted start winding |शोर्टेड स्टार्ट वाइंडिंग

D : Grounded compressor motor|ग्राउंडेड कंप्रेसर मोटर

---

214 : How does the evaporator frost affect the sub zero temperature thermally in refrigerator?|एवापोरेटर फ्रोस्ट प्रभाव उप-तापमान को रेफ्रिजरेटर में थर्मल रूप से कैसे प्रभावित करता है?

A : As conductor |कंडक्टर के रूप में

B : As insulator |इन्सुलेटर के रूप में

C : As convector |कंवर्टर के रूप में

D : As radiator |रेडिएटर के रूप में

---

215 : What is the reason for filter drier sweating in refrigerator?|रेफ्रिजरेटर में फ़िल्टर ड्रायर स्वेटिंग का क्या कारण होता है?

A : Nitrogen in the system|प्रणाली में नाइट्रोजन का होना

B : Moisture in the system |सिस्टम में नमी का होना

C : Oxygen in the system |सिस्टम में ऑक्सीजन का होना

D : Oil in the system|सिस्टम में तेल का होना

---

216 : What is the component used in frost free refrigerator?|फ्रोस्ट फ्री रेफ्रिजरेटर में उपयोग किया जाने वाला घटक क्या है?

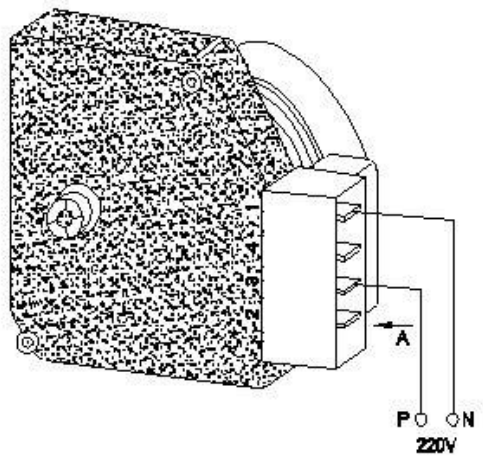

A : Over load protector|ओवर लोड प्रोटेक्टर
B : Bimetal thermo|बायमेटल थर्मो
C : PTC relay|PTC रिले
D : Timer|टाइमर

---

217 : What is the component used in frost free refrigerator?|फ्रोस्ट फ्री रेफ्रिजरेटर में उपयोग किया जाने वाला घटक क्या है?

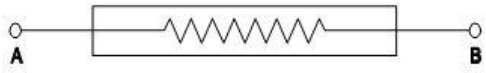

A : Over load protector|ओवर लोड प्रोटेक्टर
B : Defrost heater|डीफ्रॉस्ट हीटर
C : PTC relay|PTC रिले
D : Timer|टाइमर

---

218 : Which component defrosts in frost free refrigerator?|फ्रोस्ट फ्री रेफ्रिजरेटर में कौन सा घटक डीफ़्रॉस्ट करता है?

A : Bulb |बल्ब
B : Heater |हीटर
C : Thermostat |थर्मोस्टेट
D : Capillary tube|केपिलरी टियूब

---

219 : Where the thermal bulb is fixed in frost free refrigerator?|फ्रोस्ट फ्री रेफ्रिजरेटर में थर्मल बल्ब कहाँ फ़िक्स किया जाता है?

A : Liquid line |लिक्विड लाइन पर
B : Discharge line |डिस्चार्ज लाइन पर
C : Last coil of condenser |कंडेनसर के अंतिम क्वाइल पर
D : Last coil of evaporator|एवापोरेटर की अंतिम क्वाइल पर

---

220 : What is the component used in frost free refrigerator?|फ्रोस्ट फ्री रेफ्रिजरेटर में उपयोग किया जाने वाला घटक क्या है?

A : Strainer |स्ट्रेनर
B : Capillary|केपिलरी
C : Condenser |कंडेनसर
D : Accumulator |एक्युमुलेटर

---

221 : What is the component used in frost free refrigerator?|फ्रोस्ट फ्री रेफ्रिजरेटर में उपयोग किया जाने वाला घटक क्या है?

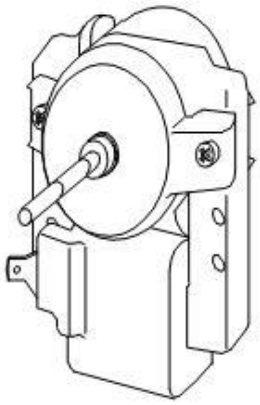

A : PTC relay|PTC रिले
B : Defrost heater|डीफ्रॉस्ट हीटर
C : Over load protector |ओवर लोड प्रोटेक्टर
D : Evaporator fan motor |एवापोरेटर फेन मोटर

---

222 : Which component switches ON/OFF the starting winding in RSIR motor?|RSIR मोटर में आरंभिक वाइंडिंग को कौन सा घटक ON/OFF स्विच करता है?

A : Thermostat|थर्मोस्टेट

B : Capacitor|कैपेसिटर

C : Relay|रिले

D : OLP

---

223 : What is the cut out temperature of bimetal thermo in frost free refrigerator?|फ्रोस्ट फ्री रेफ्रिजरेटर में बायमेटल थर्मो का कट आउट तापमान कितना होता है?

A : 5°C
B : 10°C
C : 20°C
D : 25°C

---

224 : Which domestic system uses automatic defrost?|कौन सी घरेलू प्रणाली स्वचालित डीफ़ॉस्ट का उपयोग करती है?

A : Frost free refrigerator|फ्रॉस्ट फ्री रेफ्रिजरेटर

B : Conventional refrigerator|कन्वेन्शनल रेफ्रिजरेटर

C : Split air - conditioner |स्प्लिट एयर - कंडीशनर

D : Window air - conditioner |विंडो एयर - कंडीशनर

---

225 : Which sheet is used to check the tigtness of door gasket of a refrigerator?|रेफ्रिजरेटर की डोर गैसकेट की टिगनेस की जांच के लिए कौनसी शीट का उपयोग किया जाता है?

A : Rubber |रबर

B : Plastic |प्लास्टिक

C : Copper |तांबा

D : Zinc|जस्ता

---

226 : What is the component used in refrigerator wiring?|रेफ्रिजरेटर वायरिंग में प्रयुक्त घटक क्या है?

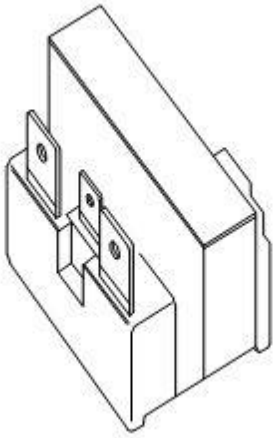

A : Evaporator fan motor|एवापोरेटर फेन मोट

B : Over load protector|ओवर लोड प्रोटेक्टर

C : Defrost heater|डीफ्रॉस्ट हीटर

D : PTC relay|PTC रिले

---

227 : Which is used to clean the condenser fins of a refrigerator?|एक रेफ्रिजरेटर के कंडेनसर फिन्स को साफ करने के लिए किसका उपयोग किया जाता है?

A : Painting brush|पेंटिंग ब्रश

B : Diluted acid|जलमिश्रित अम्ल

C : Soap solution|साबुन का घोल

D : Fin comb|फिन कंघी

---

228 : What is the component marked as x in refrigerator?|रेफ्रिजरेटर में x के रूप में चिह्नित घटक क्या है?

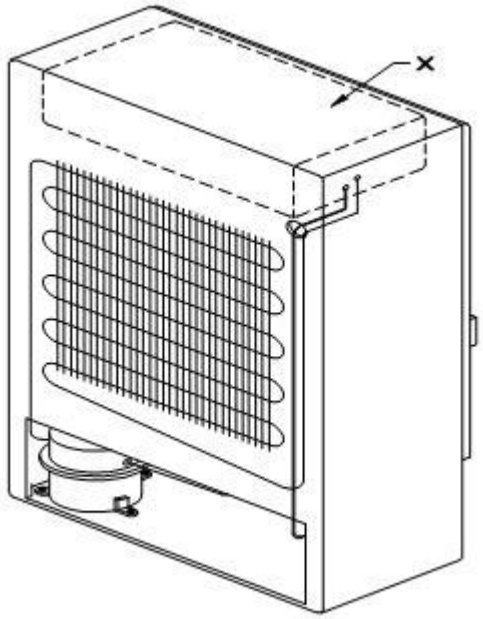

A : Fin type condenser|फिन टाइप कंडेंसर
B : Compressor|कंप्रेसर
C : Evaporator |एवापोरेटर
D : Capillary |केपिलरी

---

229 : How the capacity of refrigerator is expressed?|रेफ्रिजरेटर की क्षमता कैसे व्यक्त की जाती है?

A : Weightage|वेटेज द्वारा
B : Tonnage|टनेज द्वारा
C : Wattage |वाटेज द्वारा
D : Litres|लीटर द्वारा

---

230 : What is the temperature maintained in the refrigerator freezer?|रेफ्रिजरेटर फ्रीजर में कितना तापमान बनाए रखा जाता है?

A : 0°C
B : - 15°C
C : - 45°C
D : - 65°C

---

231 : Where the manually defrosted water is stored in refrigerator?|रेफ्रिजरेटर में मैन्युअल रूप से डीफ़्रॉस्टेड पानी कहाँ संग्रहीत किया जाता है?

A : Tray on top of the compressor |कंप्रेसर के ऊपर के ट्रे पर
B : Bottom of the evaporator |एवापोरेटर के नीचे
C : Bottom of the condenser|कंडेनसर के नीचे
D : Top of the freezer|फ्रीज़र के ऊपर

---

232 : Which component is used in frost free refrigerator?|फ्रोस्ट फ्री रेफ्रिजरेटर में किस घटक का उपयोग किया जाता है?

A : Plate coil evaporator |प्लेट क्वाईल एवापोरेटर
B : Liquid receiver |लिक्विड रिसीवर
C : Oil separator |ऑइल सेपेरेटर
D : Timer switch |टाइमर स्विच

---

233 : Which type of evaporator is used in frost free refrigerator?|फ्रोस्ट फ्री रेफ्रिजरेटर में किस प्रकार का एवापोरेटर उपयोग होता है?

A : Plate type|प्लेट प्रटाइप
B : Wire mesh|वायर मेश
C : Finned tube|फिंड ट्यूब
D : Shell and tube|शेल और ट्यूब

---

234 : Which device protects the compressor motor from drawing more current?|कौन सा उपकरण कंप्रेसर मोटर को अधिक करंट खींचने से बचाता है?

A : OLP
B : Relay |रिले
C : Thermostat |थर्मोस्टेट
D : Door switch |डोर स्विच

---

235 : Which device equalizes the system pressure in frost free refrigerator?|फ्रोस्ट फ्री रेफ्रिजरेटर में कौन सा उपकरण सिस्टम के दाब को बराबर करता है?

A : Capillary tube|केपीलरी टियूब
B : Compressor |कंप्रेसर
C : Condenser |कंडेनसर
D : Evaporator|एवापोरेटर

---

236 : Which method of refrigeration system is adopted in frost free refrigerator?|फ्रोस्ट फ्री रेफ्रिजरेटर में प्रशीतन प्रणाली की कौन सी विधि अपनाई जाती है?

A : Vapour compression |वाष्प संपीड़न

B : Vapour absorption |वाष्प अवशोषण

C : Water vapour |जलवाष्प

D : Evacuating |निकासी

---

237 : Which electrical control cuts off heating element in frost free refrigerator?|फ्रोस्ट फ्री रेफ्रिजरेटर में हीटिंग तत्व को कौन सा विद्युत नियंत्रण काट देता है?

A : Bimetal thermo|बायमेटल थर्मो

B : Thermostat|थर्मोस्टेट

C : Relay|रिले

D : Timer|टाइमर

---

238 : What is the working condition of component during defrost cycle in frost free refrigerator?|फ्रोस्ट फ्री रेफ्रिजरेटर में डीफ्रॉस्ट साइकिल के दौरान घटक की कार्यशील स्थिति क्या रहती है?

A : Evaporator fan motor is running|एवापोरेटर फेन की मोटर चल रही है

B : Compressor is not running|कंप्रेसर नहीं चल रहा है

C : Thermostat cuts off |थर्मोस्टेट कट जाता है

D : Relay activated |रिले सक्रिय हो जट्टा है

---

239 : Which component actuates the defrost cycle in frost free refrigerator?|कौन सा घटक फ्रोस्ट फ्री रेफ्रिजरेटर में डीफ्रॉस्ट चक्र को सक्रिय करता है?

A : Bimetal thermo|बायमेटल थर्मो

B : Defrost heater|डीफ्रॉस्ट हीटर

C : Timer|टाइमर

D : Relay|रिले

---

240 : Which component is turned off while defrost heater is energised?|डीफ़्रॉस्ट हीटर सक्रिय होने के दौरान किस घटक को बंद कर दिया जाता है?

A : Cabinet bulb |कैबिनेट बल्ब

B : Evaporator fan |एवापोरेटर फेन

C : Thermostat sensor |थर्मोस्टेट सेंसर

D : Over load protector|ओवर लोड प्रोटेक्टर

---

241 : Which movement of plunger energises the start winding in relay operation?|प्लंजर की कौन सी गति रिले ऑपरेशन में स्टार्ट वाइंडिंग को सक्रिय करता है?

A : Vertically up |ऊर्ध्वाधर रूप से ऊपर

B : Bottom side|नीचे की ओर

C : Vertically down |लंबवत नीचे

D : Horizontally left|क्षैतिज रूप से बायीं तरफ

---

242 : Which is connected in series with start capacior in motor circuit?|मोटर सर्किट में स्टार्ट कैपेसिटर के साथ श्रृंखला में क्या जुड़ा होता है?

A : Starting winding|स्टार्टिंग वाइंडिंग

B : Common terminal|कॉमन टर्मिनल

C : Running Terminal|रनिंग टर्मिनल

D : Running winding|रनिंग वाइंडिंग

---

243 : What is the advantage of sealed system compared to open type system?|ओपन टाइप सिस्टम की तुलना में सील सिस्टम का क्या फायदा है?

A : Mechanical efficiency is greater|यांत्रिक दक्षता अधिक होती है

B : Cylinder lubrication is easier|सिलेंडर लुब्रिकेशन आसान होता है

C : Any refrigerant can be used|किसी भी रेफ्रिजरेंट का उपयोग किया जा सकता है

D : No shaft seal is required|कोई शाफ्ट सील की आवश्यकता नहीं होती है

---

244 : Why frost free model refrigerator takes less freezing time of products?|क्यों फ्रोस्ट फ्री मॉडल रेफ्रिजरेटर उत्पादों का ठंडा होने का समय कम लेता है?

A : Forced air circulation |मजबूर हवा के संचार के कारण

B : Natural air circulation |प्राकृतिक वायु के संचार के कारण

C : Low temperature setting |कम तापमान सेटिंग के कारण

D : High temperature setting |उच्च तापमान सेटिंग के कारण

---

245 : What is the reason if refrigerator runs normally but no cooling effect?|क्या कारण है अगर रेफ्रिजरेटर सामान्य रूप से चलता है लेकिन कोई शीतलन प्रभाव नहीं होता है?

A : Leakage of refrigerant|रेफ्रिजरेंट का रिसाव

B : Condenser block |कंडेनसर ब्लॉक

C : Filter block|फ़िल्टर ब्लॉक

D : Over charge |ओवर चार्ज

---

246 : What is the effect of bimetal thermo stucks in ON position in frost free refrigerator?|फ्रोस्ट फ्री रेफ्रिजरेटर में ON स्थिति में बायमेटल थर्मो स्टिक्स का प्रभाव क्या होता है?

A : Accumulation of frost|फ्रोस्ट का अक्यूम्यलेशन

B : More cooling |अधिक शीतलता

C : Poor cooling|खराब कुलिंग

D : No cooling |कोई कुलिंग नहीं

---

247 : What is the effect of contamination in refrigeration system?|रेफ्रिजरेशन प्रणाली में संदूषण का प्रभाव क्या होता है?

A : High heating |उच्च ताप

B : Poor cooling |खराब कुलिंग

C : Low pressure |कम दाब

D : Low humidity |कम नमी

---

248 : What is the cause for refrigerator door gap at closing position?|बंद होने की स्थिति में रेफ्रिजरेटर दरवाजा के अंतराल का कारण क्या है?

A : Uneven floor level|असमान फर्श का स्तर

B : Either side gap more|या तो साइड गैप ज्यादा है

C : Either side gap less|या तो साइड गैप कम है

D : Uneven condenser level |असमान कंडेंसर का स्तर

---

249 : Which component is replaced to prevent air entering the refrigerator cabinet?|रेफ्रिजरेटर कैबिनेट में हवा को प्रवेश करने से रोकने के लिए किस घटक को प्रतिस्थापित किया जाता है?

A : Thermostat |थर्मोस्टेट

B : Door gasket |डोरगैसकेट

C : Door paint |डोर पेंट

D : Door hinges |डोर हिन्ज्स

---

250 : What is the result if discharge reed is broken in open type compressor?|यदि ओपन टाइप कंप्रेसर में डिस्चार्ज रीड टूट जाता है तो परिणाम क्या होगा ?

A : Poor pumping|खराब पंपिंग

B : More pumping |अधिक पंपिंग

C : Oil pumping |तेल पंपिंग

D : No pumping|कोई पंपिंग नहीं

ANSWERS :

1:C; 2:B; 3:B; 4:D; 5:A; 6:B; 7:C; 8:D; 9:A; 10:C; 11:B; 12:B; 13:B; 14:C; 15:C; 16:A; 17:C; 18:C; 19:C; 20:D; 21:C; 22:D; 23:B; 24:B; 25:B; 26:D; 27:D; 28:C; 29:B; 30:A; 31:B; 32:B; 33:B; 34:C; 35:B; 36:D; 37:A; 38:A; 39:C; 40:C; 41:A; 42:D; 43:A; 44:B; 45:D; 46:A; 47:C; 48:A; 49:C; 50:C; 51:A; 52:C; 53:A; 54:C; 55:A; 56:C; 57:A; 58:D; 59:C; 60:B; 61:C; 62:C; 63:A; 64:A; 65:A; 66:D; 67:B; 68:B; 69:A; 70:B; 71:A; 72:A; 73:B; 74:C; 75:A; 76:A; 77:D; 78:C; 79:D; 80:B; 81:B; 82:B; 83:B; 84:A; 85:B; 86:A; 87:A; 88:A; 89:B; 90:D; 91:A; 92:C; 93:B; 94:D; 95:B; 96:C; 97:B; 98:B; 99:D; 100:A; 101:B; 102:B; 103:C; 104:B; 105:D; 106:C; 107:C; 108:C; 109:A; 110:B; 111:D; 112:D; 113:B; 114:A; 115:C; 116:C; 117:D; 118:A; 119:B; 120:A; 121:D; 122:C; 123:C; 124:C; 125:A; 126:A; 127:C; 128:B; 129:B; 130:D; 131:D; 132:B; 133:C; 134:A; 135:A; 136:D; 137:D; 138:C; 139:C; 140:C; 141:B; 142:B; 143:A; 144:B; 145:A; 146:C; 147:A; 148:B; 149:D; 150:B; 151:B; 152:A; 153:B; 154:A; 155:D; 156:C; 157:C; 158:C; 159:B; 160:D; 161:D; 162:B; 163:C; 164:C; 165:A; 166:B; 167:A; 168:B; 169:D; 170:A; 171:B; 172:C; 173:D; 174:C; 175:C; 176:A; 177:A; 178:B; 179:A; 180:D; 181:C; 182:D; 183:A; 184:D; 185:C; 186:A; 187:D; 188:B; 189:C; 190:B; 191:A; 192:A; 193:C; 194:C; 195:B; 196:C; 197:C; 198:D; 199:A; 200:C; 201:B; 202:B; 203:B; 204:C; 205:C; 206:A; 207:A; 208:D; 209:D; 210:B; 211:C; 212:C; 213:D; 214:B; 215:B; 216:D; 217:B; 218:B; 219:D; 220:A; 221:D; 222:C; 223:B; 224:A; 225:B; 226:D; 227:A; 228:C; 229:D; 230:B; 231:A; 232:D; 233:C; 234:A; 235:A; 236:A; 237:A; 238:B; 239:C; 240:B; 241:A; 242:A; 243:D; 244:A; 245:A; 246:D; 247:B; 248:A; 249:B; 250:D;